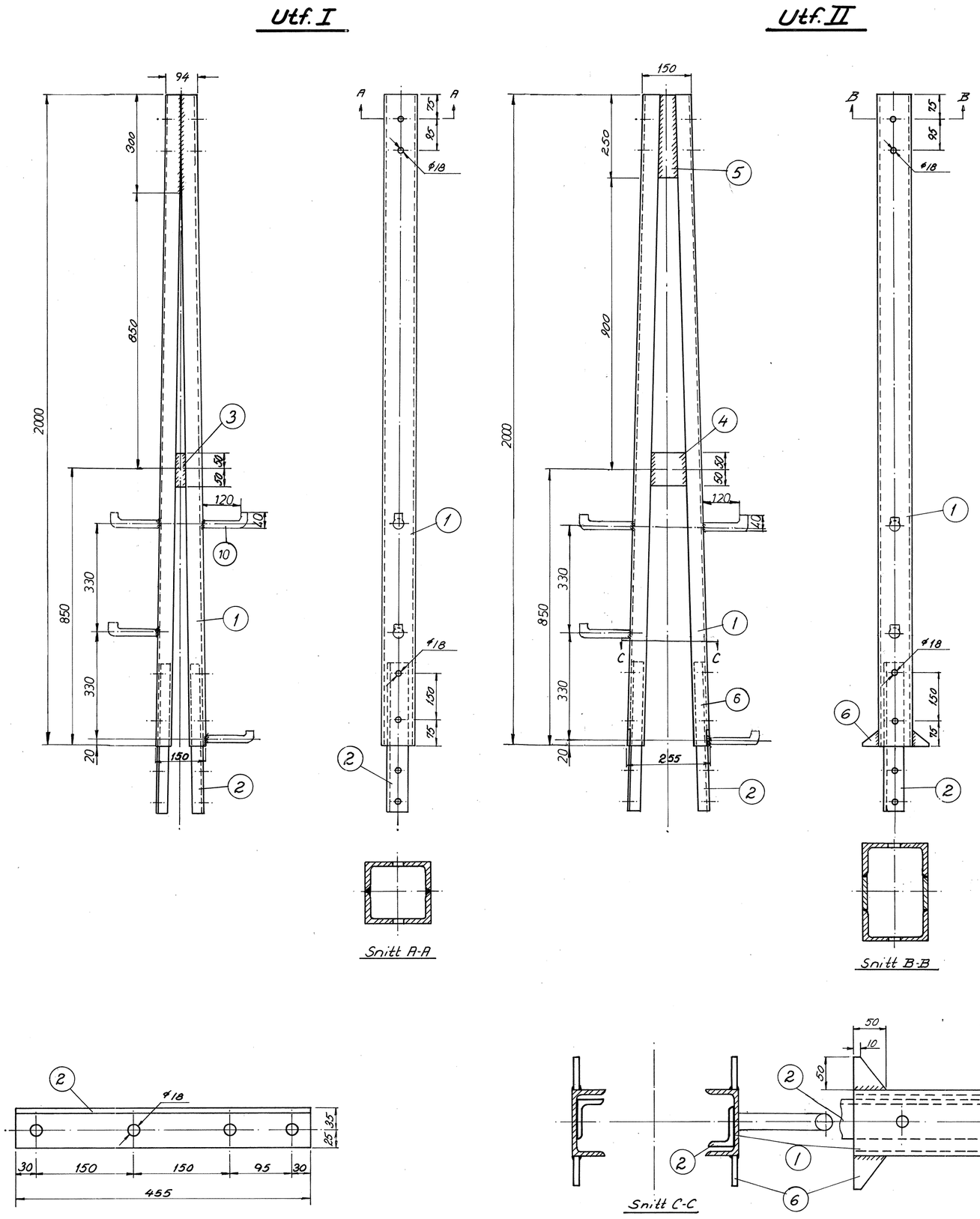

Ant.		Gjenstand	Nr.	Materiale	Tegn. nr.	F. nr.	Kg/Stk	Anm.
4	4	Rundtstål Ø22 x 160	10	Rst.37.2			0,48	
8	8	Skive 18 NS.960	9	St.37B		008.817.27		Forsinket.
8	8	Mutter 5/8" NS.970	8	St k.40		008.051.11		"
8	8	Skrue 5/8" x 38 NS.1815	7	St.k.40		249.405.41		"
4		Stålplate 8 x 50 x 50	6	Rst37.2			0,15	"
2		" 8 x 75 x 250	5	"			1,18	"
2		" 8 x 125 x 100	4	"			0,78	"
	2	Stålplate 8 x 25 x 100	3	"			0,16	"
2	2	∡ stål 60 x 40 x 7 x 455	2	"		249.657.16	2,34	"
2	2	[NP 10 x 2000	1	Rst.37.2			21,2	Forsinket

Nr.	Forandringer	Dato	Navn	Kfr.
r.5	Stålbetegnelse forandret	29.11.89	R.Ø.W.	
r4	F.nr pos 2 påført.	8/6-89	HMH	NPV
r3	Klatretrinn påført	15-9-76	A.L.K	Sfe
r2	Omtegnet, påført utf. for B_3-B_6 master	22/8-69	GSa	O.D.

II	For B_3-B_6 mast	56,5	249.041.06
I	For B_1 og B_2 mast	58,0	249.041.04
Utf.	Anvendelse	Kg/Stk	F.nr.

Kontaktledningsanlegg
Forlengelse av B_1-B_6 master
Spir 2 m.

Målestokk 1:5 1:10

Tegn. Gsa 22.8.69
Trac.
Kfr. O.D. 26.8.69

Norges Statsbaner
Had. E.avd.

Erstatning for: 3335 r1

E-3335

Erstattet av: