Sporets trasé

Kurs for banemontørlærlinger februar-mars 2016

Laget av: skamar februar 2016

Vindskjevhet (1)

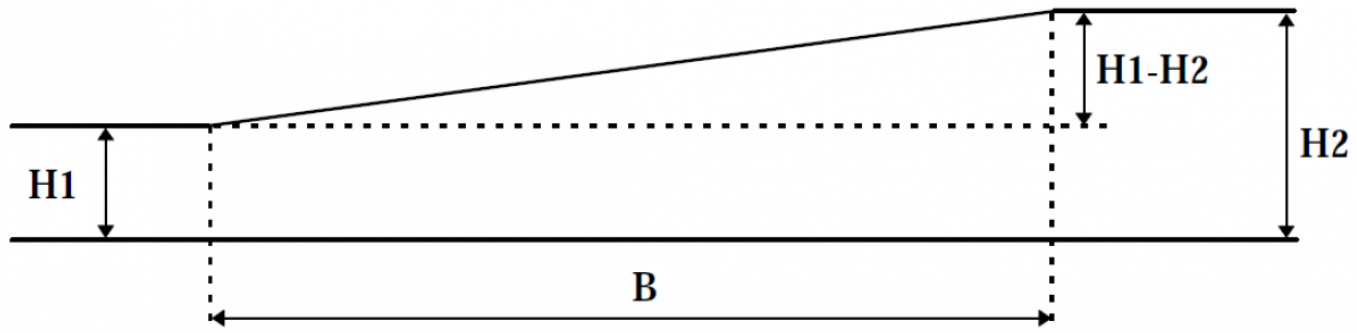

- tilsiktet vindskjevhet (f.eks overhøyderamper)
- utilsiktet vindskjevhet (sporfeil)

Vindskjevhet (2)

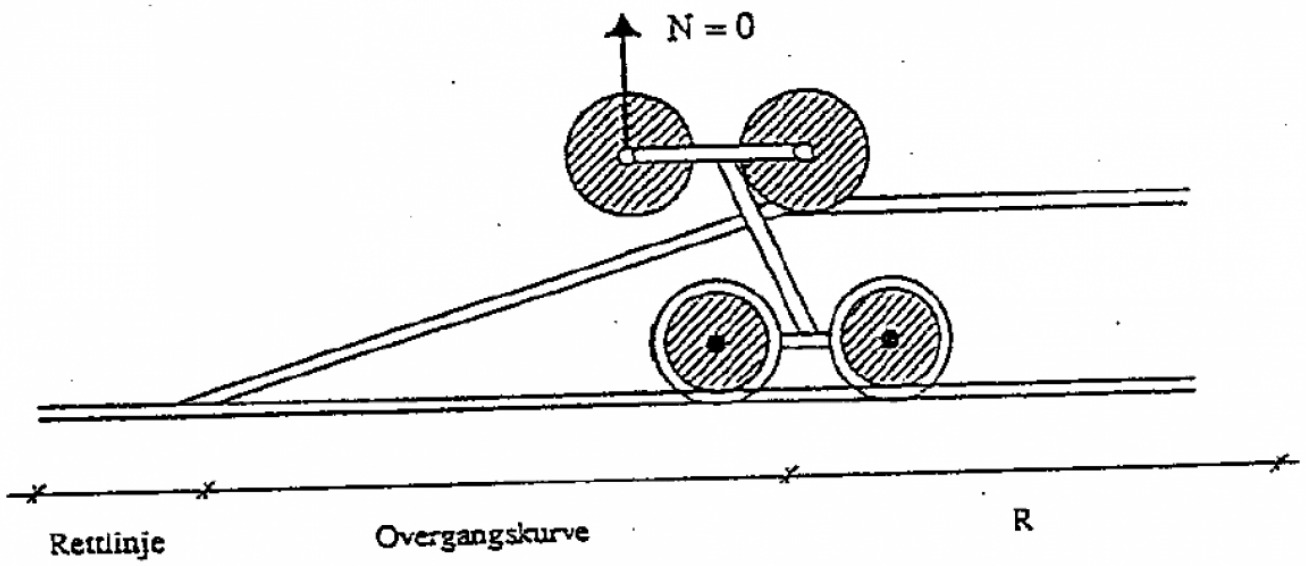

Vindskjevhet (3)

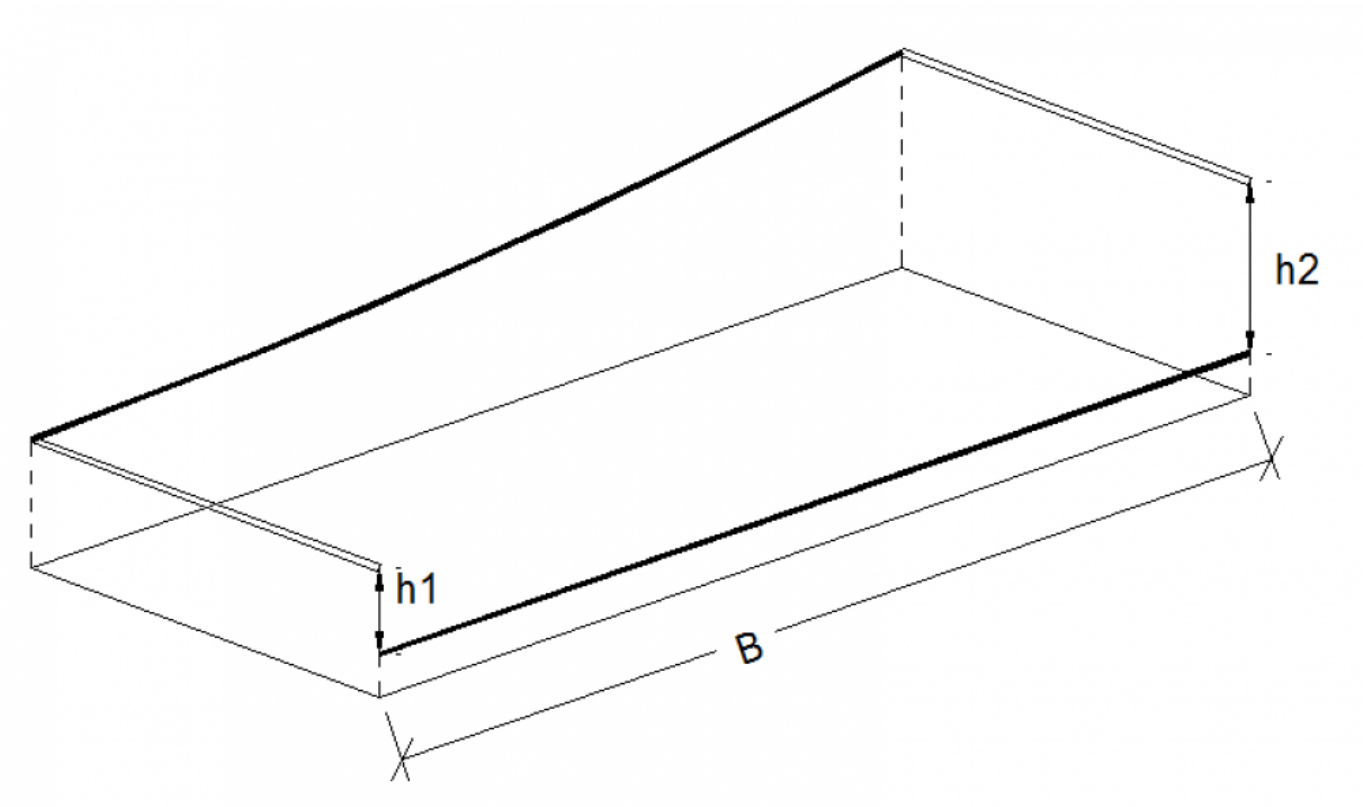

Måling av vindskjevhet

Manuell metode:

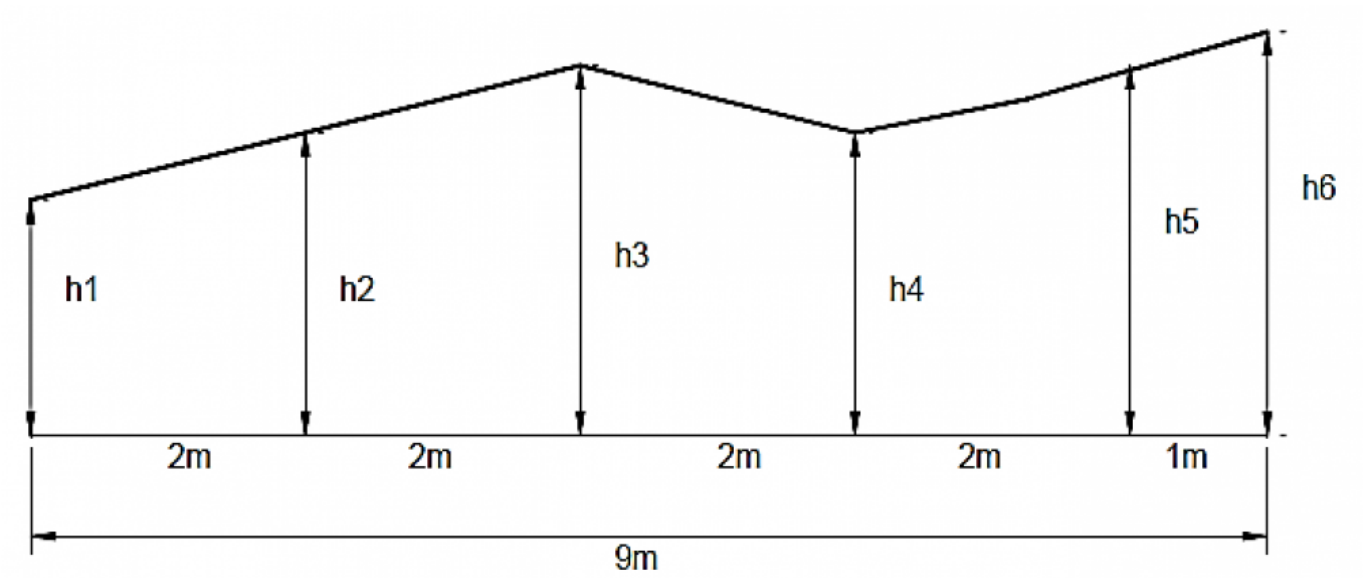

Vindskjevhetstoleranser

https://trv.jbv.no/wiki/Overbygning/Vedlikehold/Sporjustering_og_stabilisering#Vertikalgeometri

(tabell 8 og 9)

Overhøyderamper (1)

Overhøyderamper (2)

Der overhøyderampen ikke sammenfaller med overgangskurven:

Saksede overhøyderamper

Overhøyderamper i kombinertkurver

Delvis relevante videoer

How to derail trains:

https://www.youtube.com/watch?v=D-8gV4DJZUw

How trains turn:

https://www.youtube.com/watch?v=agd8B-31bjE

https://www.youtube.com/watch?v=SRsm7mv0Oh8