1 INNLEDNING 2
1.1 Hensikt og omfang 2
2 HOVEDSIGNALER 3
2.1 5-lys hovedsignal 3
2.2 3-lys hovedsignal 3
2.3 2-lys hovedsignal 4
3 FORSIGNALER 5
4 SIGNAL FOR ENKELT INNKJØRSIGNALAPPARAT 6
5 FORMSIGNALER 7
5.1 Forsiktig kjøring 7
5.2 Linjesignal 8
6 SKIFTESIGNAL 9
6.1 Dvergsignal 9
6.2 Høyt skiftesignal 9
7 MIDDELKONTROLLAMPE 10
8 TOGSPORSIGNAL 11
9 KRYSSVEKSELSIGNAL 12
10 PLANOVERGANGSSIGNAL OG FORSIGNAL FOR PLANOVERGANGSSIGNAL 13
11 SPORVEKSELSIGNAL 14
12 SPORSPERRESIGNAL 15
13 SPORVEKSELSIGNAL, LYSREFLEKTERENDE 16
14 SPORSPERRESIGNAL, LYSREFLEKTERENDE 17
15 ARM OG FUNDAMENT FOR SIGNALMAST 18
15.1 Arm 18
15.2 Fundament 18

1 INNLEDNING

1.1 Hensikt og omfang

Dette vedlegget beskriver spesielle tekniske krav til eksisterende typegodkjente lyssignaler som benyttes ved Jernbaneverkets infrastruktur.

Når lyssignaltypen skal bygges nytt for frittstående forsignal, hovedsignal, repetersignal for hovedsignal og enkelt innkjørsignal skal nye merker benyttes, se kap. 6.a.

2 HOVEDSIGNALER

2.1 5-lys hovedsignal

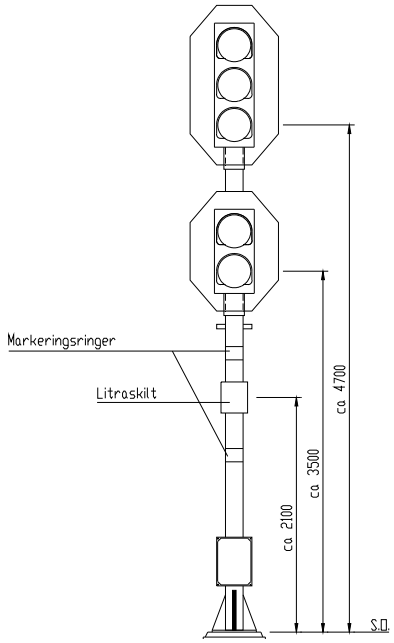

Figur 6.b.1 5-lys hovedsignal - tegning S.22896 bl.5

For ytterligere detaljer, se tegning S. 23165.

2.2 3-lys hovedsignal

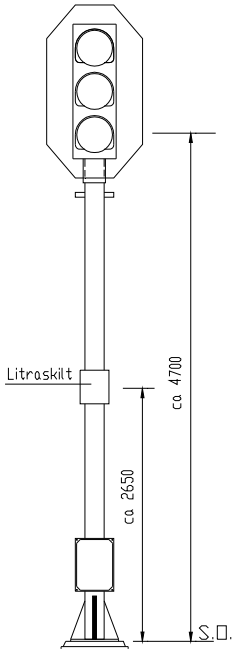

Figur 6.b.2 3-lys hovedsignal - tegning S.22896 bl.2

For ytterligere detaljer, se S.23165.

2.3 2-lys hovedsignal

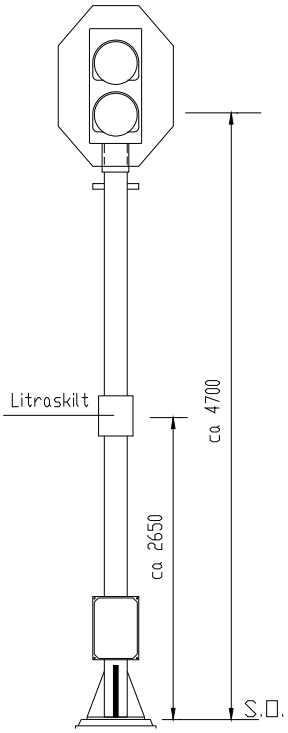

Figur 6.b.3 2-lys hovedsignal-/repetersignal - tegning S.22896 bl.3

For ytterligere detaljer, se S.23165.

3 FORSIGNALER

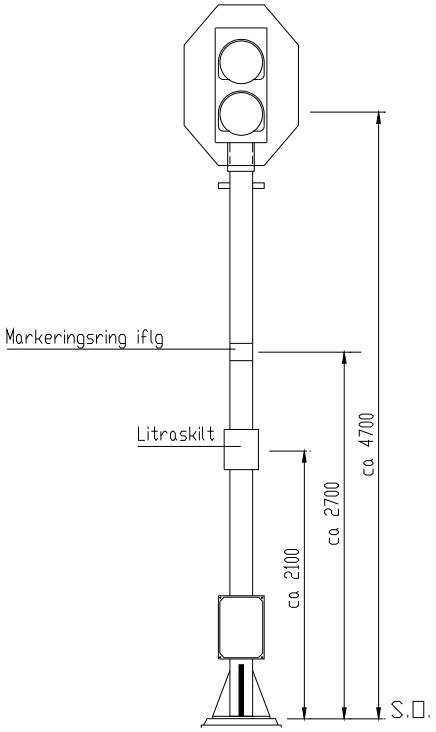

Figur 6.b.4 Forsignaler - tegning S.22896 bl.7

For ytterligere detaljer, se S.23165.

4 SIGNAL FOR ENKELT INNKJØRSIGNALAPPARAT

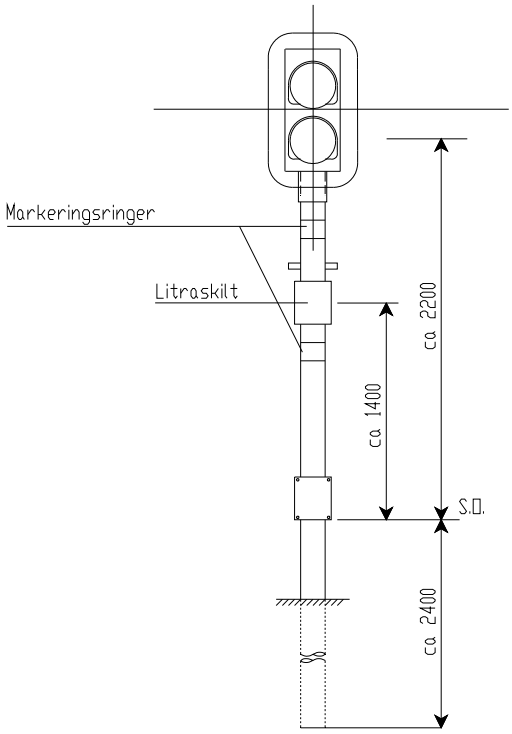

Figur 6.b.5 Enkelt innkjørsignalapparat - tegning S.22896 bl.4

5 FORMSIGNALER

5.1 Forsiktig kjøring

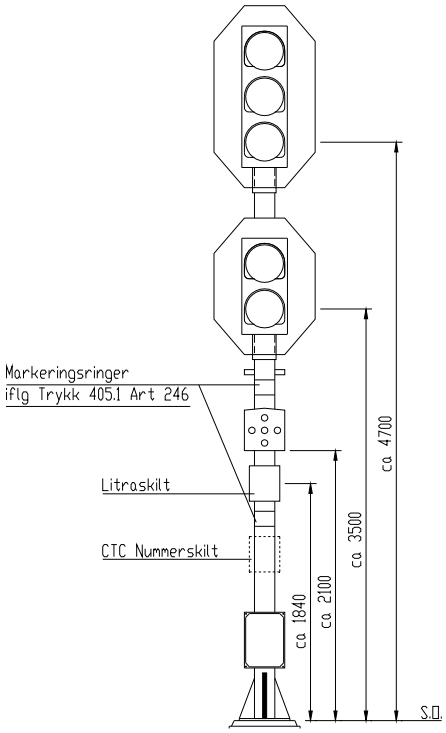

Figur 6.b.6 *5-lys hovedsignal med signal Forsiktig kjøring - tegning S.22896 bl.6*

5.2 Linjesignal

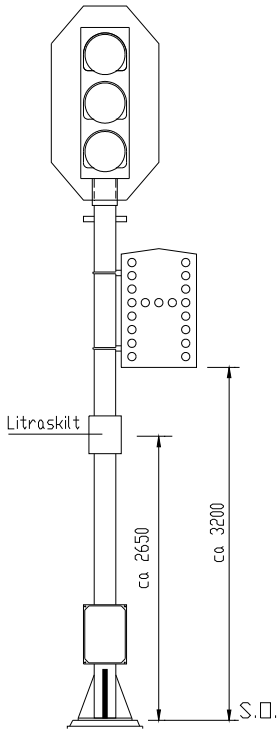

Figur 6.b.7 3-lys hovedsignal med linjesignal - tegning S.22896 bl.8

6 SKIFTESIGNAL

6.1 Dvergsignal

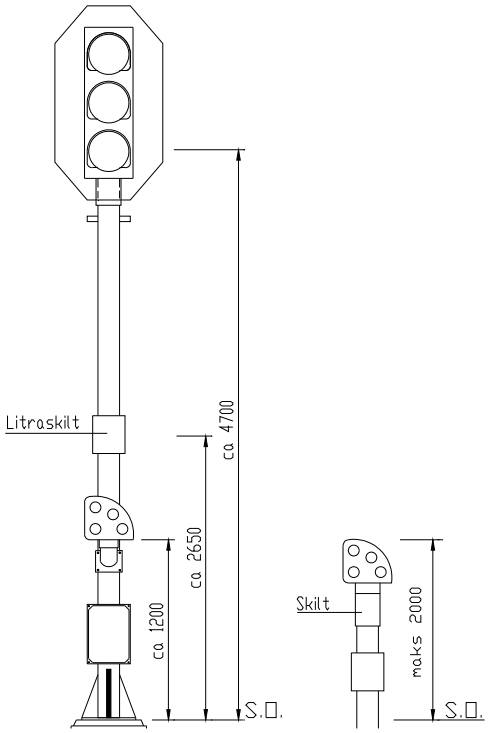

Figur 6.b.8 Dvergsignal - tegning S.22896 bl.11

6.2 Høyt skiftesignal

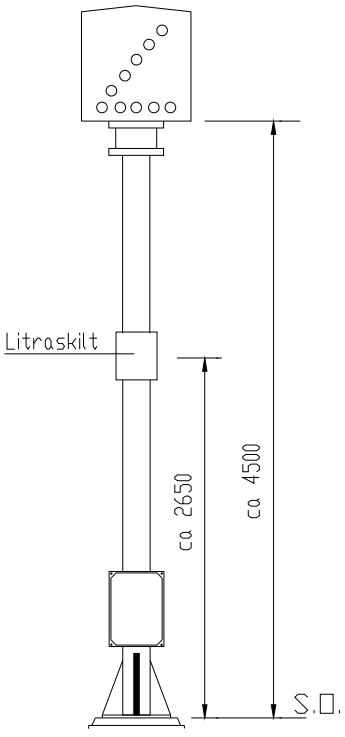

Figur 6.b.9 Høyt skiftesignal - tegning S.22896 bl.12

7 MIDDELKONTROLLAMPE

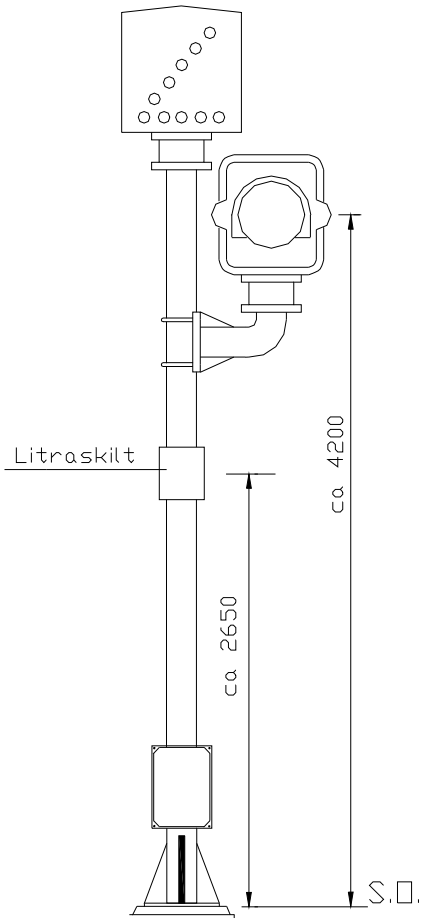

Figur 6.b.10 Middelkontrolllampe - tegning S.22896 bl.13

8 TOGSPORSIGNAL

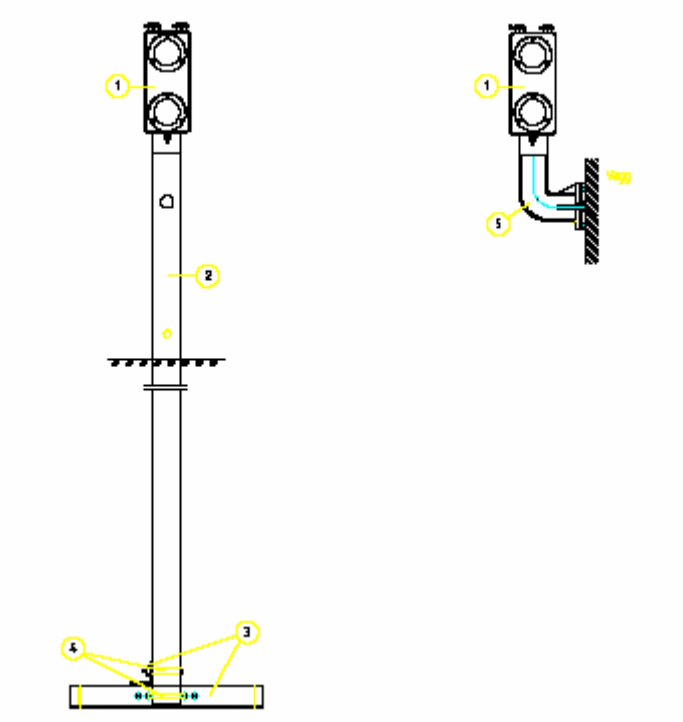

Figur 6.b.11 Togsporsignal – tegning S.22896 Bl.14

9 KRYSSVEKSELSIGNAL

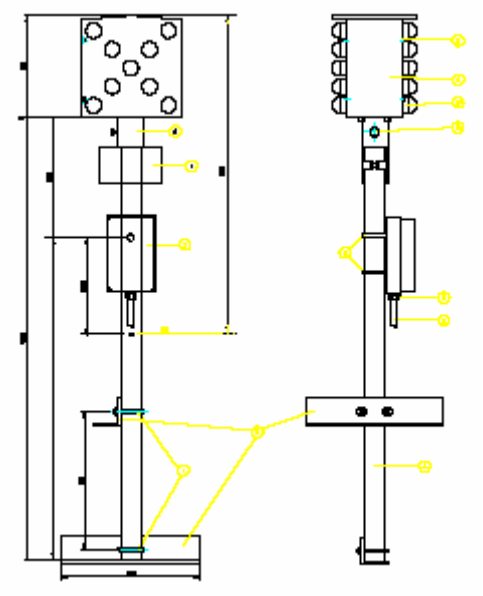

Figur 6.b.12 Kryssvekselsignal – tegning S.4463

10 PLANOVERGANGSSIGNAL OG FORSIGNAL FOR PLANOVERGANGSSIGNAL

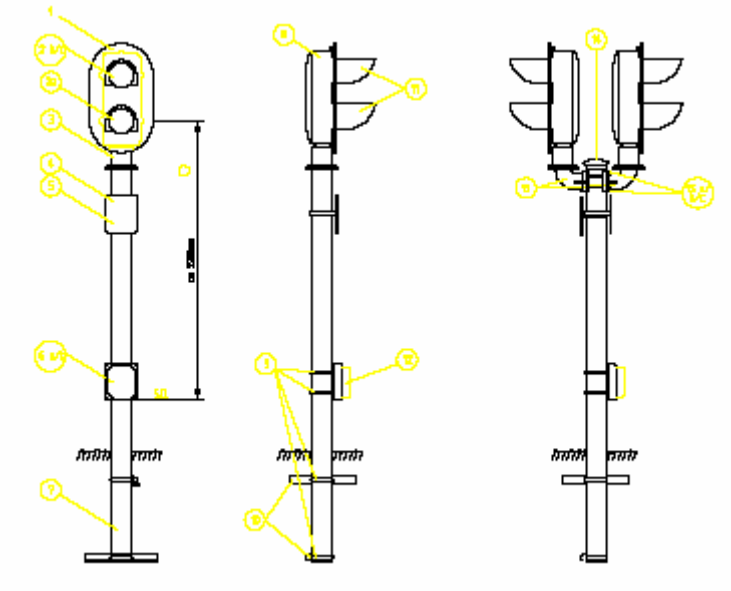

Figur 6.b.13 *Planovergangssignal 1-sidig og 2-sidig, Forsignal forplanovergangssignal – tegning S.43180*

11 SPORVEKSELSIGNAL

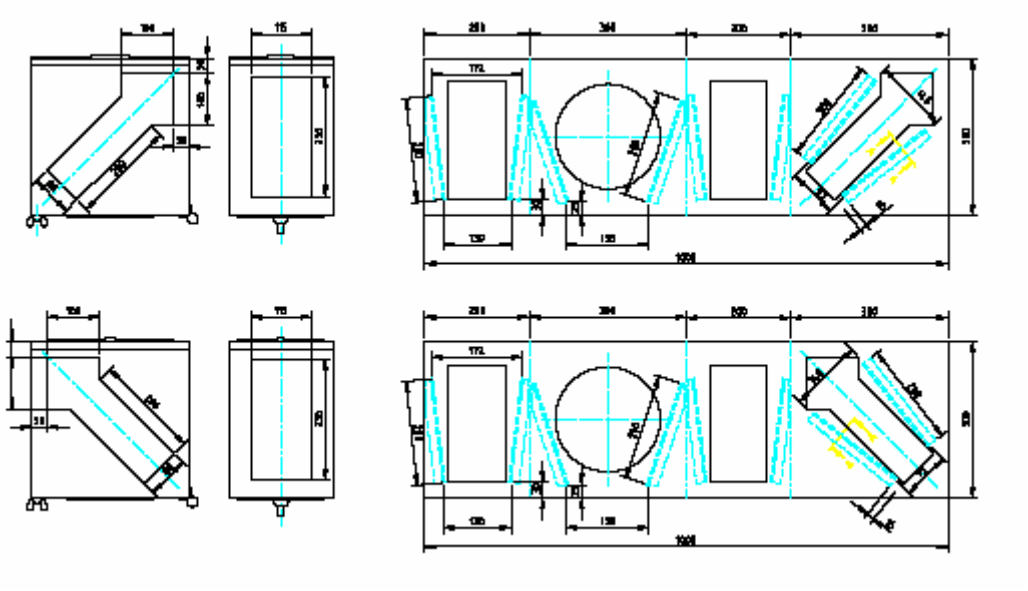

Figur 6.b.14 Sporvekselsignal – tegning S.26845

12 SPORSPERRESIGNAL

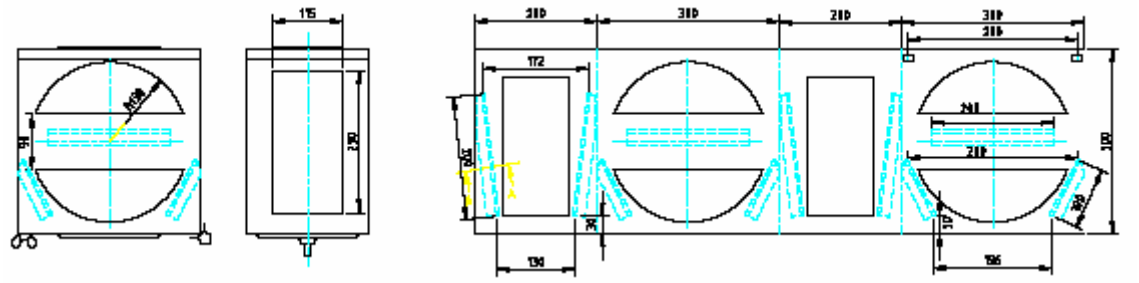

Figur 6.b.15 Sporsperresignal – tegning S.26845

13 SPORVEKSELSIGNAL, LYSREFLEKTERENDE

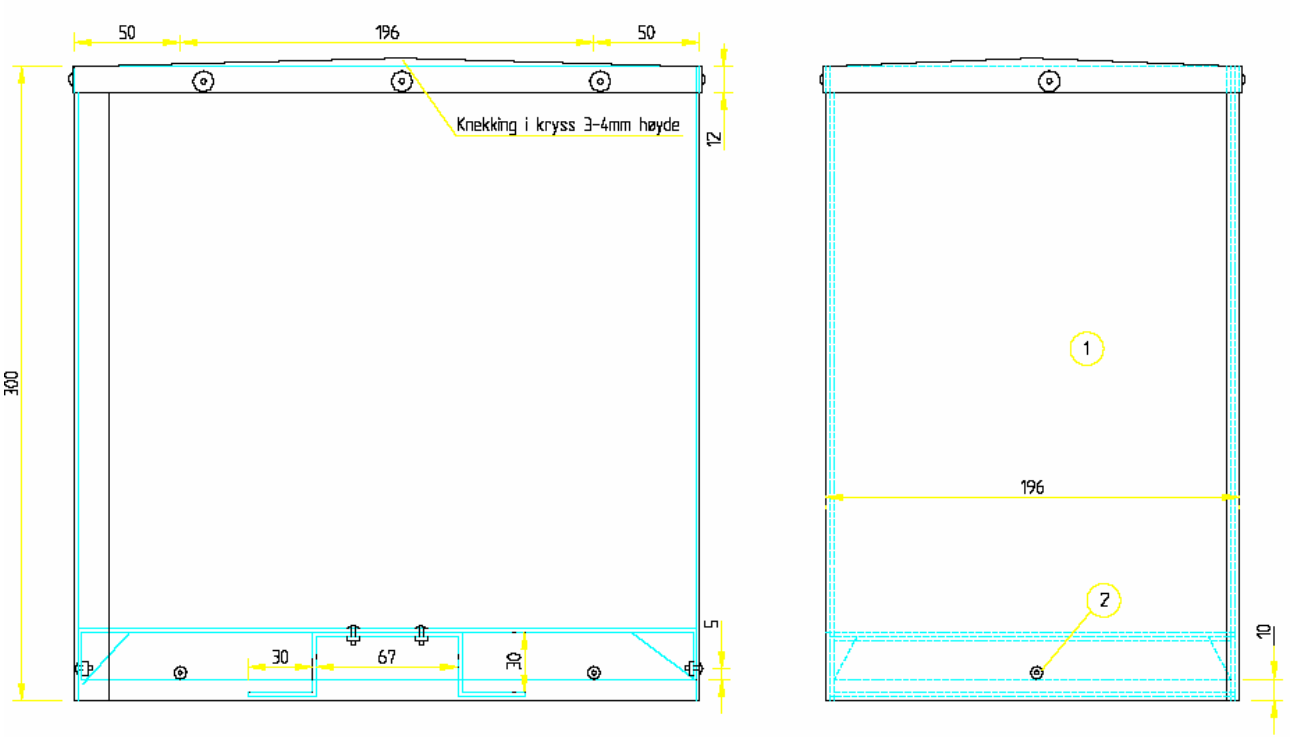

F.nr.708.510.400 er for sporvekselsignal, høyre.
F.nr.708.510.410 er for sporvekselsignal, venstre.
For lysreflekterende signalsymboler, se tegning S.39074.

Figur 6.b.16 Sporvekselsignal, lysreflekterende - tegning S.3173

14 SPORSPERRESIGNAL, LYSREFLEKTERENDE

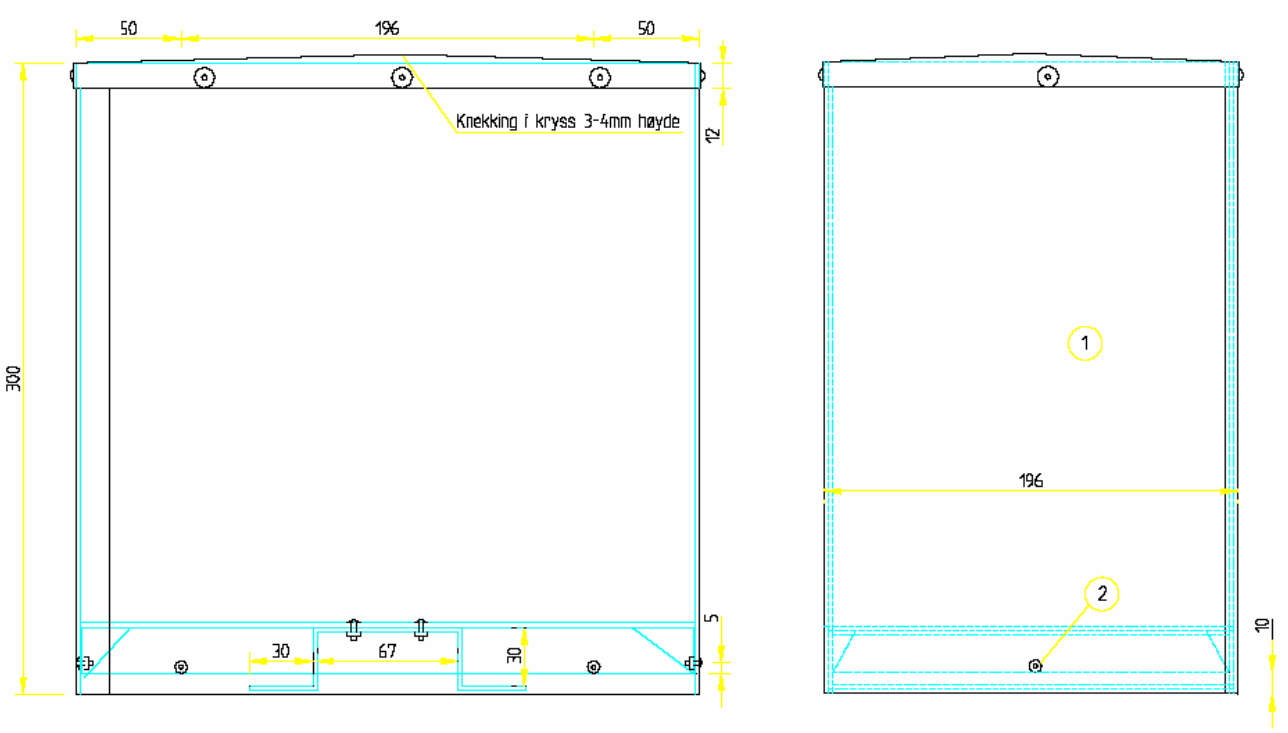

F.nr.708.510.500 er for sporsperresignal.
For lysreflekterende signalsymboler, se tegning S.39074.

Figur 6.b.17 Sporesperresignal, lysreflekterende – tegning S.3173

15 ARM OG FUNDAMENT FOR SIGNALMAST

15.1 Arm

Arm bygges i henhold til følgende tegninger:

S.445	Lyssignal detaljer
S.2346	Arm for 2 og 3 lys signaler
S.6597	Arm for feste av dverg- og avgangsignal på signalmast
S.34546	Arm for togsporsignal på 76 mm rørmast

På tegningene er F. nr. og komplett komponent beskrevet.

15.2 Fundament

Fundamentene bygges i henhold til tegning:

S.22016-001	Fundament for lyssignaler

På tegningen er F. nr. og komplett komponent beskrevet.

Løfteklave for fundamentene har tegningsnummer S.24812.