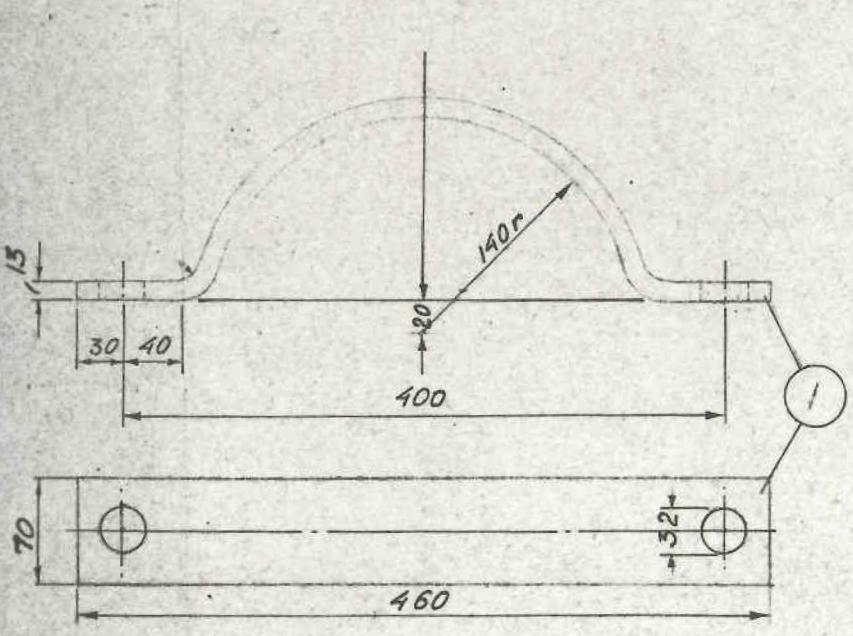

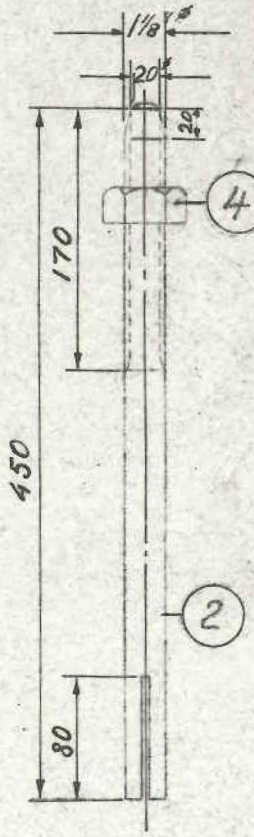

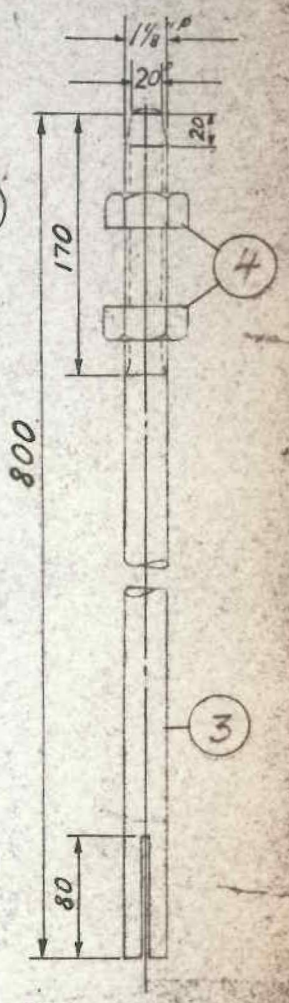

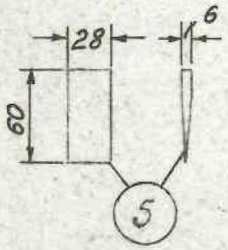

Stål som skal forsinkes må være av en kvalitet som er vel egnet til å tilfredsstille de forsinkingskrav som stilles av N S B.

Antall		Gjenstand	Nr.	Matr.	Tegn. nr.	F. nr.	Kg/Stk	Anm.
2	2	Kile 6·28.60	5	Rst37.2		—		Forsinkes
4	2	Mutter 1⅛"	4	St. 34		—	0,2	"
2		Fjellbolt 1⅛"ø-800	3	Rst37.2		—	4,0	"
	2	Fjellbolt 1⅛"ø-450	2	"		—	2,5	"
2	1	Klave 70×13	1	Rst37.2		—	3,5	Forsinkes

16,5	6,1	Kg/Stk	r.10	Stålbetegnelse forandret	20.12.89	RØW	
249.035.41	249.035.40	F. nr.	r.8	Pos 2 og 3 forandret	9/2 60	KAK	Hed
			r.7	Stag og fotbolt på henholdsvis tgn. 3056 og 3078	16/4 45	KD	
			Nr	Forandringer	Dat	Navn	Kfr

II	Med lang bolt	Anvendelse	Kontaktledningsanlegg Klave og fjellbolt for mastefeste på mur (Kfr. tegn 1770)	Målestokk 1:5	Tegn. T.D.	24/4-45
					Trac	
					Kfr. TH	25/4-45
			Norges Statsbaner Elektrosjefen		Erstatning fom. 1772 r	
					E-1772	
					Erstatt et av	