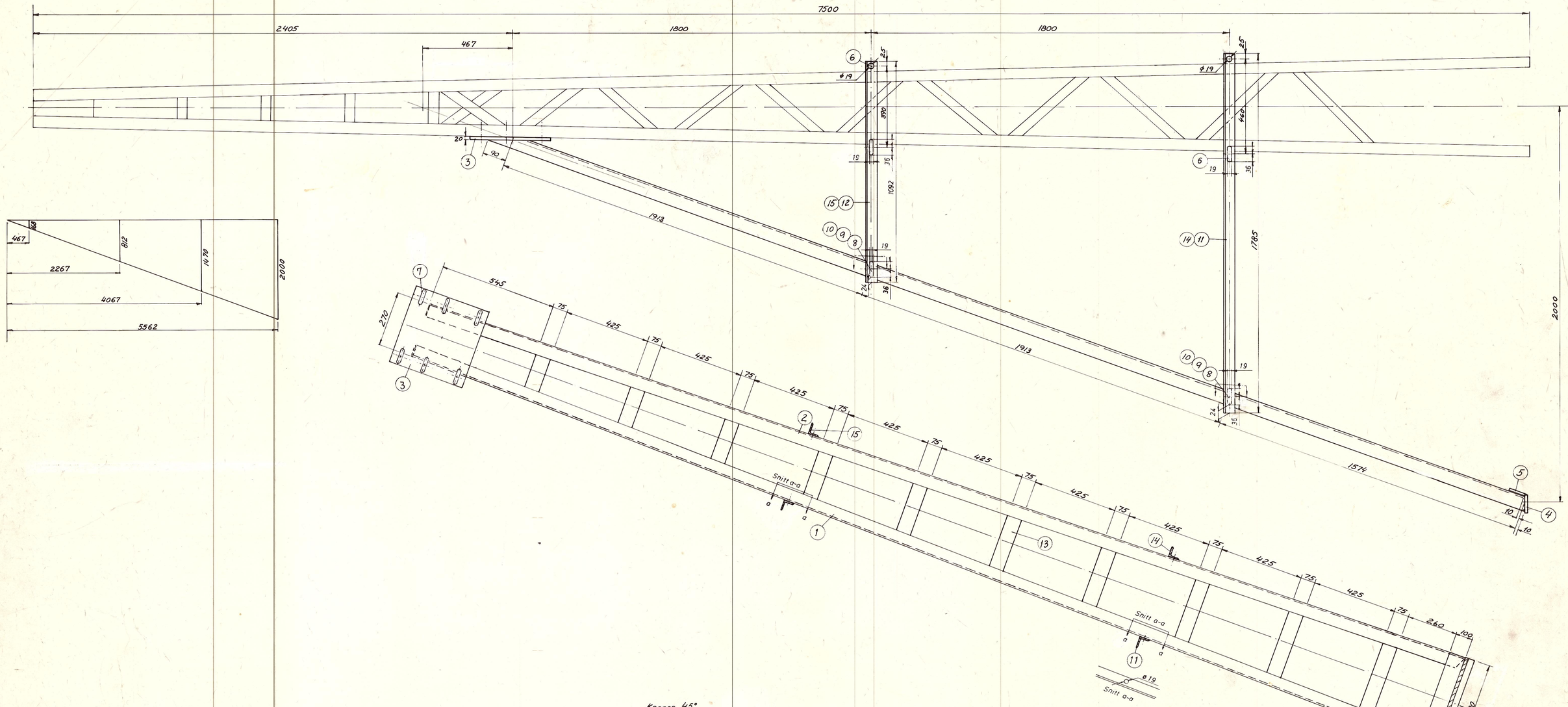

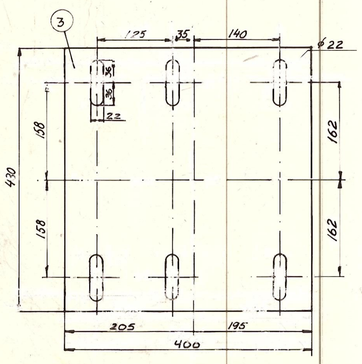

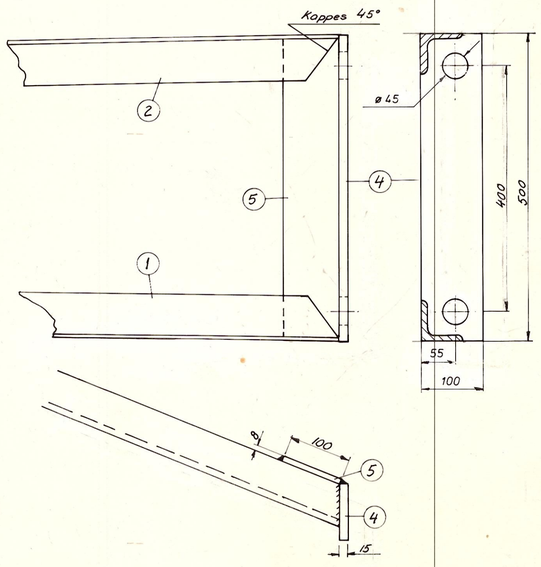

NB!
Fundament for strever se tgn. E-4252

Ant.	Gjenstand	Nr.	Materiale	Tegn. nr.	F. nr.	Kg/stk	Anm.
1	∡ 55 x 55 x 6 x 1092	15	Rst.37.2				Forsinket
1	∡ 55 x 55 x 6 x 1785	14	"				"
10	Fl. stål 75 x 6	13	"				"
1	∡ 55 x 55 x 6 x 1092	12	"				"
1	∡ 55 x 55 x 6 x 1785	11	Rst.37.2				"
4	Skive M16	10	St.37 B		008.817.27		"
4	Mutter 5/8"	9	St.k.40		008.051.11		"
4	Skrue 5/8" x 32 helgj.	8	St.k.40		012.006.11		"
6	Hakebolt	7		E-1733 VI	249.409.67		"
8	Hakebolt	6		E-1733 VI	249.409.15		"
1	Fl. stål 8 x 100 x 500	5	Rst.37.2				"
1	Fl. stål 20 x 100 x 500	4	Rst.37.2				"
1	Fl. stål 20 x 400 x 430	3	"				"
1	∡ 65 x 65 x 7 x 5500	2	"				"
1	∡ 65 x 65 x 7 x 5500	1	Rst.37.2				Forsinket

Nr.	Forandringer	Dato	Navn	Kfr.
r.6	Stålbetegnelse forandret	03.11.89.	R.Ø.W.	
r5	Mål i pos 4 endret	6.11.84	AOA	Mo
r4	Hull pos 11,12,14,15 slisset	2.3.83	AOA	JMy
r3	Hull pos 3. slisset	28/9.81	Mut	ARl.
r2	∡ stål pos. log 2 snudd	8/10-75	GSa	O.D.
r1	Hull i pos. 4 endret	22/5-75	GSa	Ste

Kontaktledningsanlegg
Strever for H-mast

Målestokk 1:5 1:10

Tegn. GSa 21.3.75
Trac.
Kfr. Ste 8.4.75

Norges Statsbaner
Hod. E-avd.

Erstatning for:
E-5125
Erstattet av:

137 Kg/stk. F. nr. Anvendelse Utf.