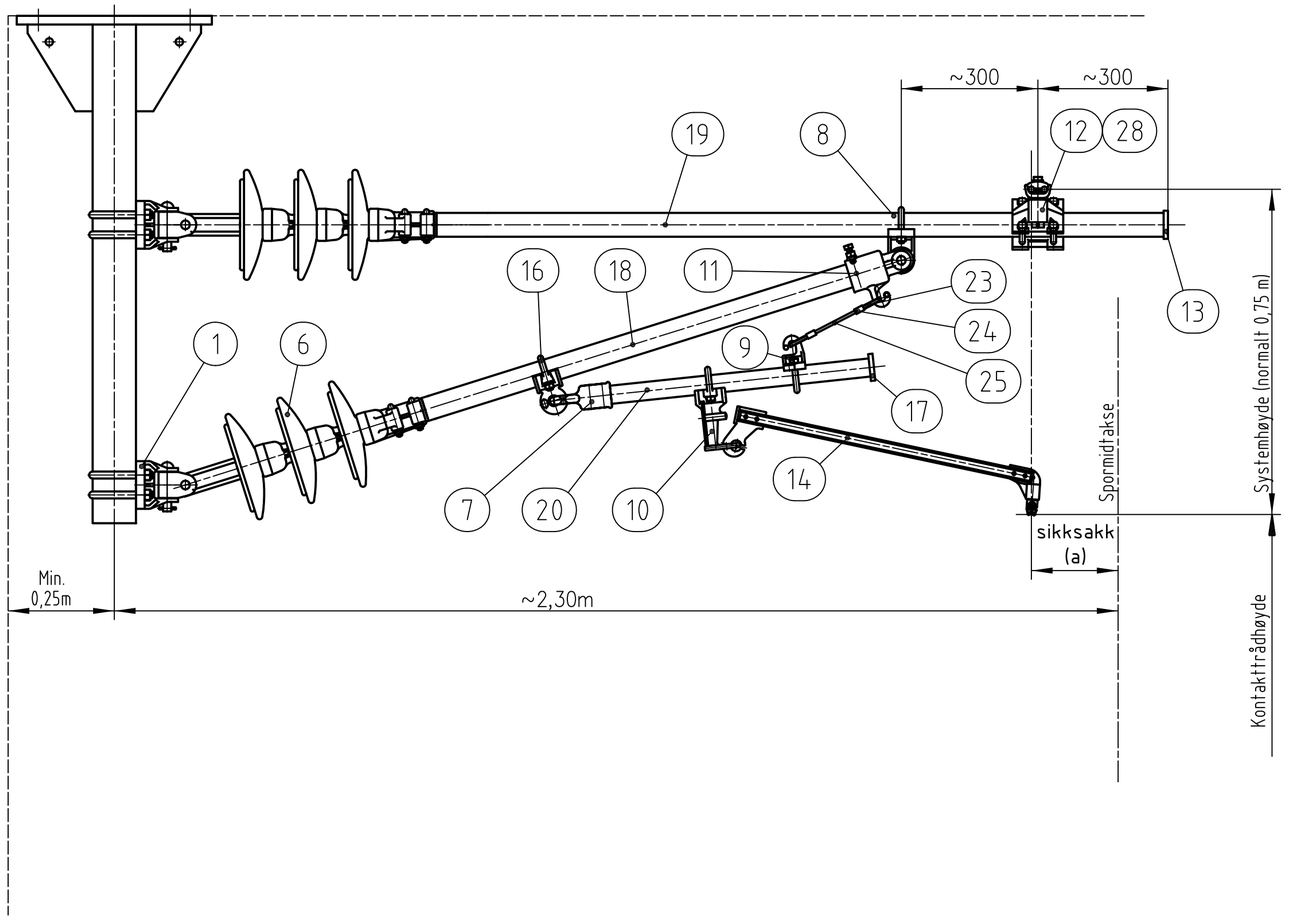

Tabell 1

Rørdimensjoner for utførelse A			
Rørtype	Trykk-stag	Strekk-stag	Horisontal-stag
Rørdiameter	55	55	42

Tabell 2

Varianter for bærelineholder pos.12		
Tegningsnummer	Tittel	F.nr.
EK.707214-000	Bærelineholder for strekkstag ø55 og ø70	251.405.41
EK.707521-000	Bærelineholder fra Siemens for strekkstag ø55	251.405.47

Tiltrekningsmoment:
pos. 6, 8, 10,12 og 16: 70 Nm.
pos. 9: 35 Nm.
pos. 7 og 11: 50 Nm.

Merknader:
Utliggerutførelse er avhengige av kurveradius, utliggerlengde, systemhøyde og sikksakk.
For beregninger av kuttelengder og montasjemål se resultater fra beregningsprogram godkjent av Jernbaneverket.
Utliggeren kan med den samme stykklisten også bygges som en trykkutligger, se tegning EK.707173-000 for sammenstilling.
Utliggeren er beregnet for bruk i tunell og har derfor ingen vindhenger.
Konsoller, pos.1, er avhengig av mastetype og størrelse.
Bærelineholdere EK.707214-000 og EK.707521-000, pos. 12, går ikke om hverandre. De kan erstatte hverandre men da må utliggeren beregnes på nytt eller justeres manuelt.

Antall	Pos. nr.	Navn, type, dimensjon	Tegn. nr. / Standard	Materiale	F nr. / Anmerkning
1	12	Bærelineholder			Se tabell.2
1	8	Holder for trykkstag	EK.707202–000		251.405.25
1	11	Endemuffe for trykkstag	EK.707204–000		251.405.29
1	16	Øyemuffe	EK.707314–000		251.405.61
0	18	Trykkstag ø55x6	EK.707291–000		251.401.22
0	19	Strekkstag ø55x6	EK.707291–000		251.401.22
2	6	Utliggerisolator			Flere varianter
1	14	Lett direksjonsstag	EK.707198–000		Angi l. ved best.
0	25	Line 6 mm	3–20.01.01–02	NRST	250.231.03
2	24	Presshylse 6	EK.707332–000	Al	251.014.69
2	23	Kause 6	EK.707333–000	NRST	251.018.38
1	17	Plasthette ø42	EK.707289–000		251.602.14
1	13	Plasthette ø55	EK.707289–000		251.602.13
1	7	Endemuffe m/krok	EK.707196–000		251.405.20
1	20	Horisontalstalstag ø42x4	EK.707291–000		251.401.21
1	10	Holder for lett dir.stag	EK.707302–000		251.405.54
1	9	Hengetrådholder	EK.707208–000		251.405.34
1	28	Skive og beskyttelseshylse	EK.707258–000		251.405.79
2	1	Utl.konsoll m/ledd for norm.utl.B/H-mast	EK.707167–000		Angi. utf. ved best.

Rev.	Revisjonen gjelder	Dato	Tegnet av	Kontrollert av	Godkjent av
001	Div. tekst og stykkliste påført. Tegningsnr. endret. Pos.12 oppført med to varianter	02.07.04			

Svingbar tunnelutligger
For strekk og trykk. System 20
Sammenstillingstegning

Målestokk	1:10
Dato	01.08.1992
Tegnet av	
Kontrollert av	
Godkjent av	
Arkiv bet.	3–12.11.01
Erstatn. for	
Erstattet av	

Jernbaneverket

Tegning nr EK.707308–000 Rev 001