1 FJÆRER 2
1.1 Pandrol FC1501 Fastclip 2
1.2 Pandrol e1877. 2
1.3 Pandrol PR341a 3
1.4 Pandrol PR607a 3
1.5 Pandrol PR323 4
1.6 Pandrol PR401 4
1.7 Pandrol e2039 5
1.8 Hey-Back Fjær - HBFJ35 5
1.9 Hey-Back HBFJ49 6
1.10 Hey-Back HBFJ49B 6
1.11 Hey-Back HBFJ54 7
1.12 Dobbel fjærspiker Dn4 7
1.13 Nabla fjærblad - RNTN1 8
2 ISOLATORER 9
2.1 Pandrol Fastclip isolatorer for 60E1/54E3/49E1 9
2.2 Pandrol isolator for 60E1 på NSB 93 10
2.3 Pandrol isolator for 54E3 på NSB 90 10
2.4 Pandrol isolator for S41/49E1 på NSB 90 11
2.5 Pandrol isolator For S41/49E1 på NSB ENHETSSVILLE 11
2.6 Pandrol isolator for 54E3 på NSB ENHETSSVILLE 12
2.7 Pandrol isolator for S41/49E1/54E3 på NSB ENHETSSVILLE 12
2.8 Pandrol isolator for 35 kg/NSB40 på NSB ENHETSSVILLE 13
2.9 Pandrol isolator for 49E1 på betongsville i sporveksel 13
3 MELLOMLEGG 14
3.1 Pandrol 10 mm mellomlegg for 60E1 / Fastclip / NSB 95 14
3.2 Pandrol 10 mm mellomlegg for 60E1 / e-clip / NSB 93 14
3.3 Pandrol 10 mm mellomlegg for 49E1/54E3 / Fastclip / JBV 97 15
3.4 Pandrol 10 mm mellomlegg for 49E1/54E3 / e-clip / NSB 90 15
3.5 Walker 10 mm mellomlegg for 49E1/54E3 / e-clip / NSB 90 16
3.6 6,5 mm mellomlegg for 54E3 / e-clip / NSB ENHETSSVILLE 16
3.7 EVA 5 mm mellomlegg for 35 kg/NSB40/S41/49E1/54E3 / PR-clip 17
3.8 EVA 5 mm mellomlegg for 35 kg/NSB40 / PR-clip 17
3.9 EVA 5 mm mellomlegg for 49E1 i sporveksler 18
4 UNDERLAGSPLATER 19
4.1 Pandrol underlagsplate for 49E1/54E3 og Fastclip på tresviller 19
4.2 Pandrol underlagsplate for 49E1/54E3 og e-fjær på tresviller 19
4.3 Hey-Back underlagsplate for S41/49E1/54E3 på tresviller 20
4.4 Hey-Back underlagsplate for 35 kg/NSB40 på tresviller 20
4.5 Hey-Back underlagsplate for S41/49E1 på betongsville type 2 21
5 SVILLESKRUER 22
5.1 Svilleskrue for underlagsplate på tresviller 22
5.2 Svilleskrue for underlagsplate på betongsviller 22
5.3 Svilleskrue for Nabla på tresviller 23

1 FJÆRER

1.1 Pandrol FC1501 Fastclip

Tegning: Sk 3161 Farge: Blå

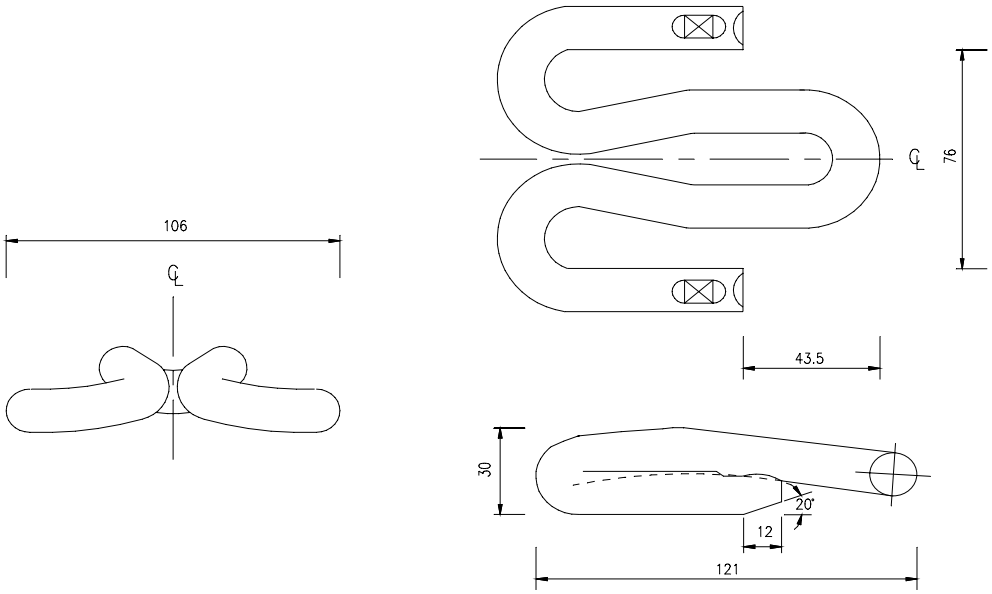

1.2 Pandrol e1877.

Tegning: Sk 3100 Farge: Blå

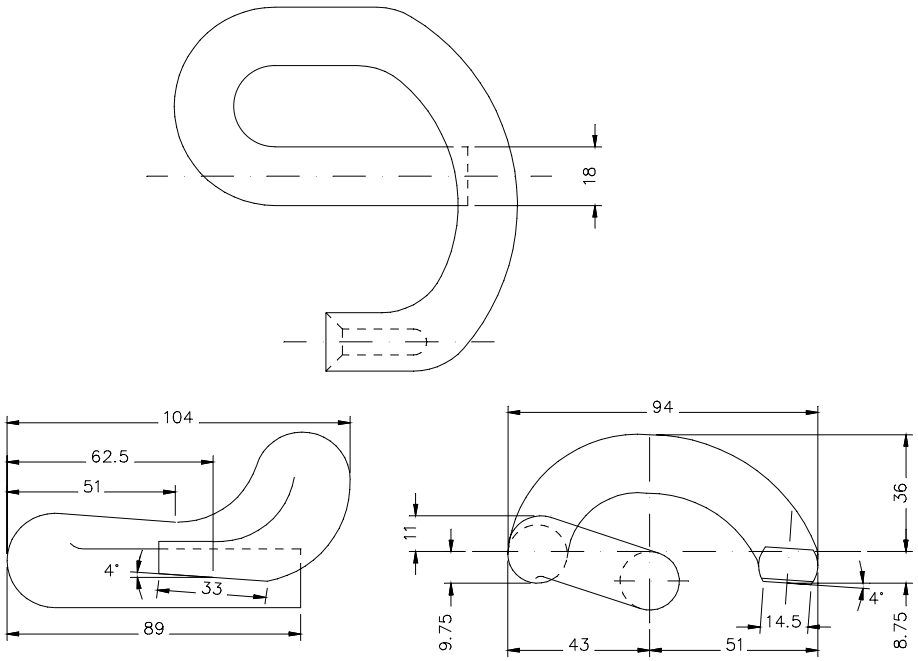

1.3 Pandrol PR341a

Tegning: Sk 1584 Farge: Svart

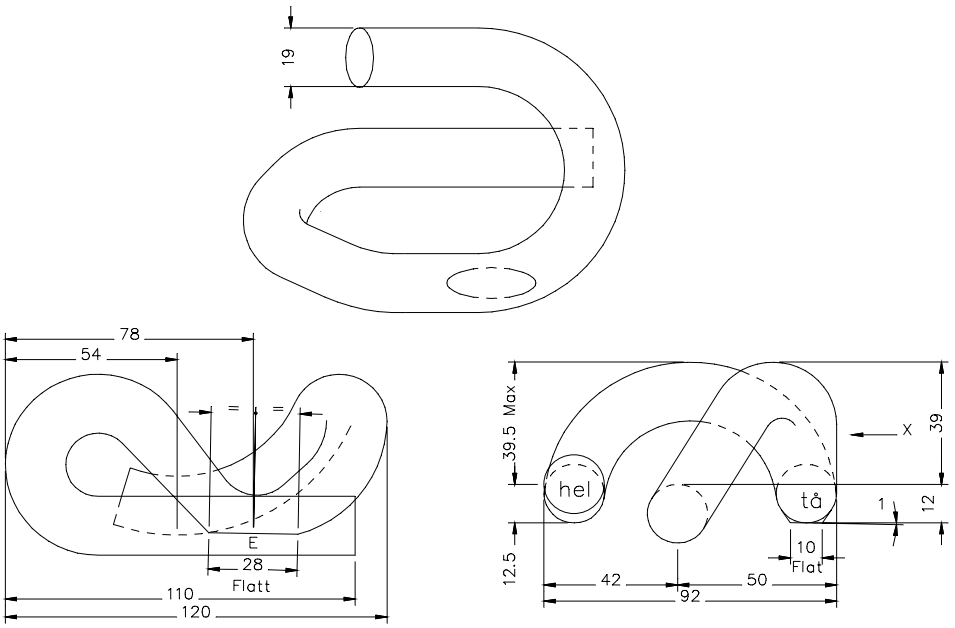

1.4 Pandrol PR607a

Tegning: Sk 1572 Farge: Svart

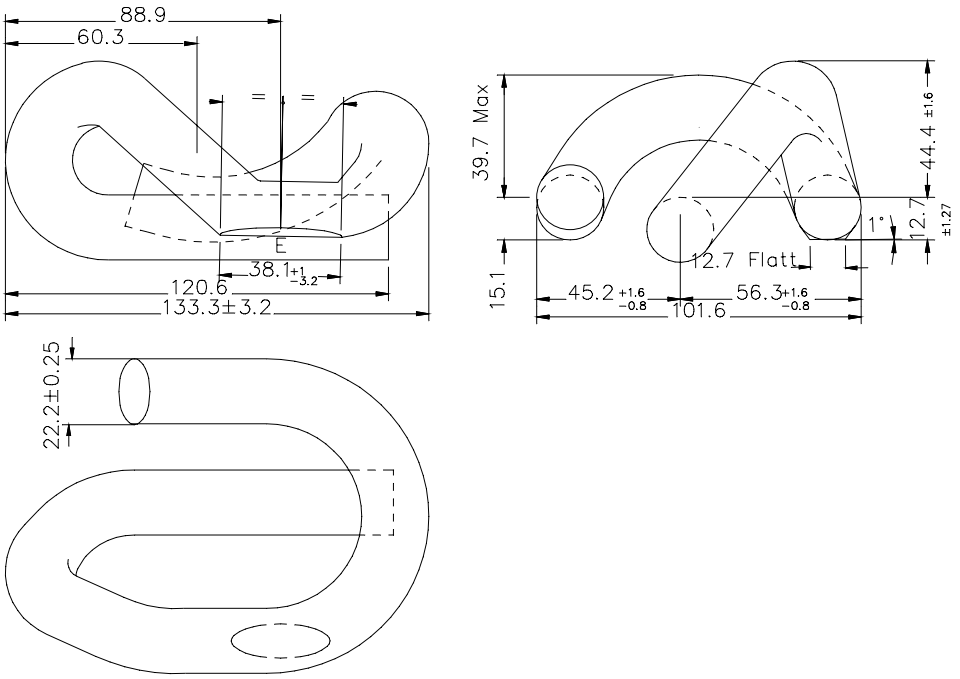

1.5 Pandrol PR323

Tegning: Sk1573 Farge: Svart

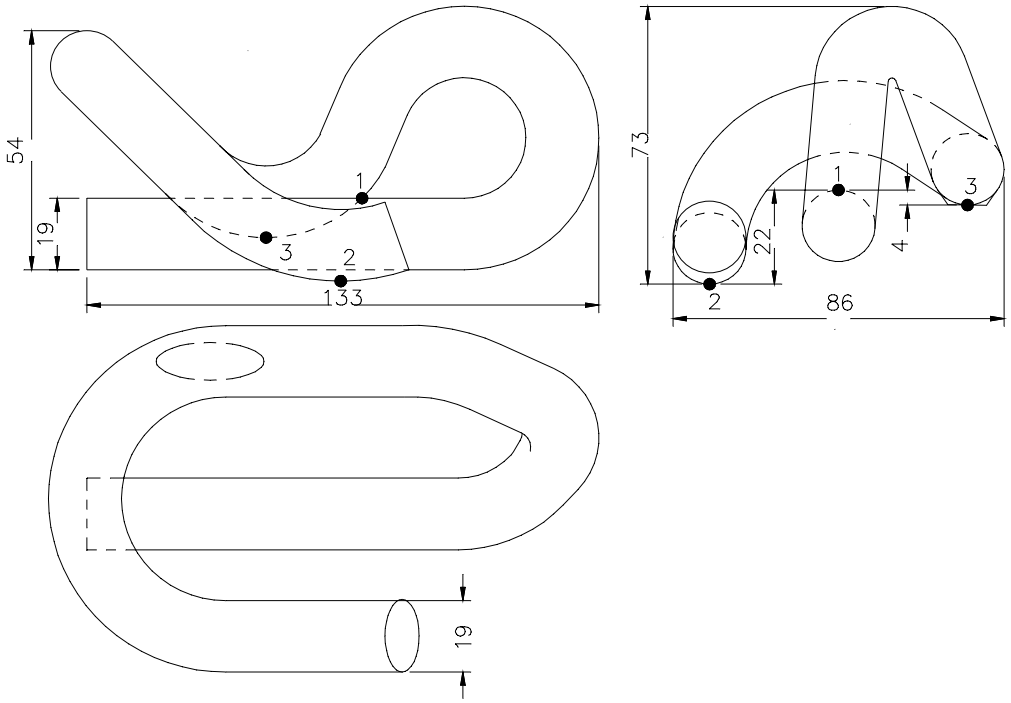

1.6 Pandrol PR401

Tegning: Sk 1574 Farge: Svart

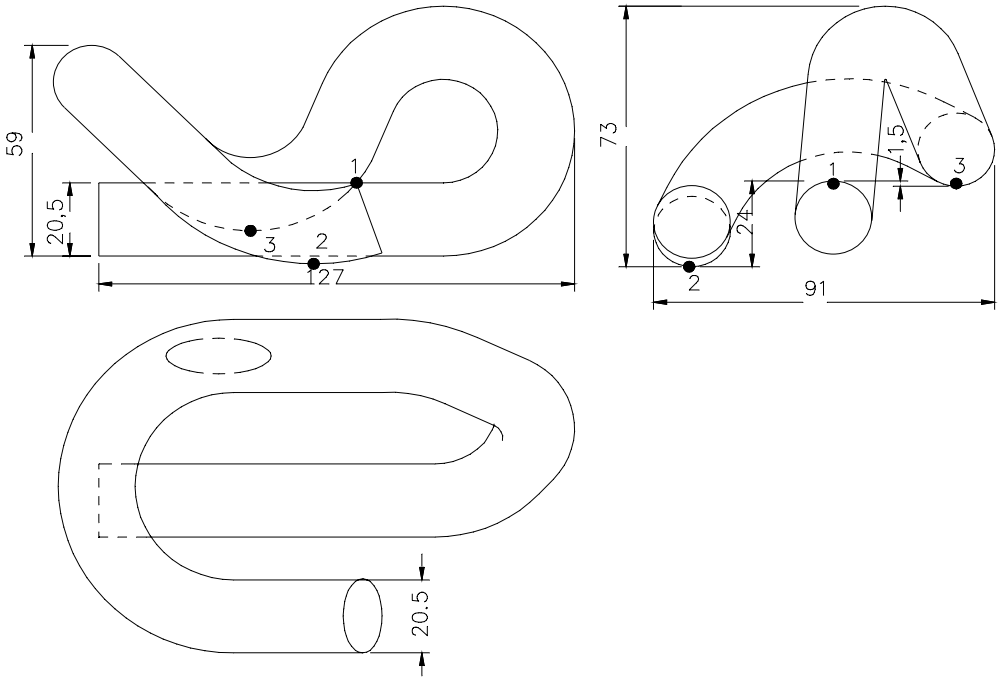

1.7 Pandrol e2039

Tegning: Sk 2039 Farge: Grønn

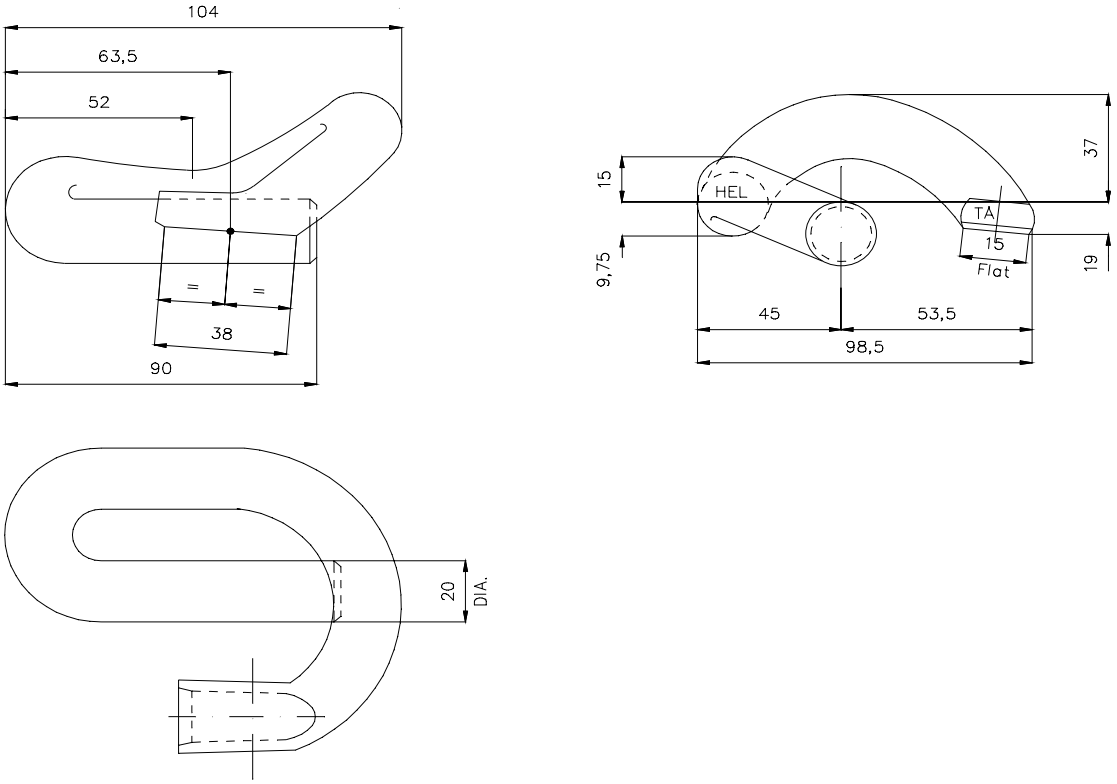

1.8 Hey-Back Fjær - HBFJ35

Tegning: Sk 1576

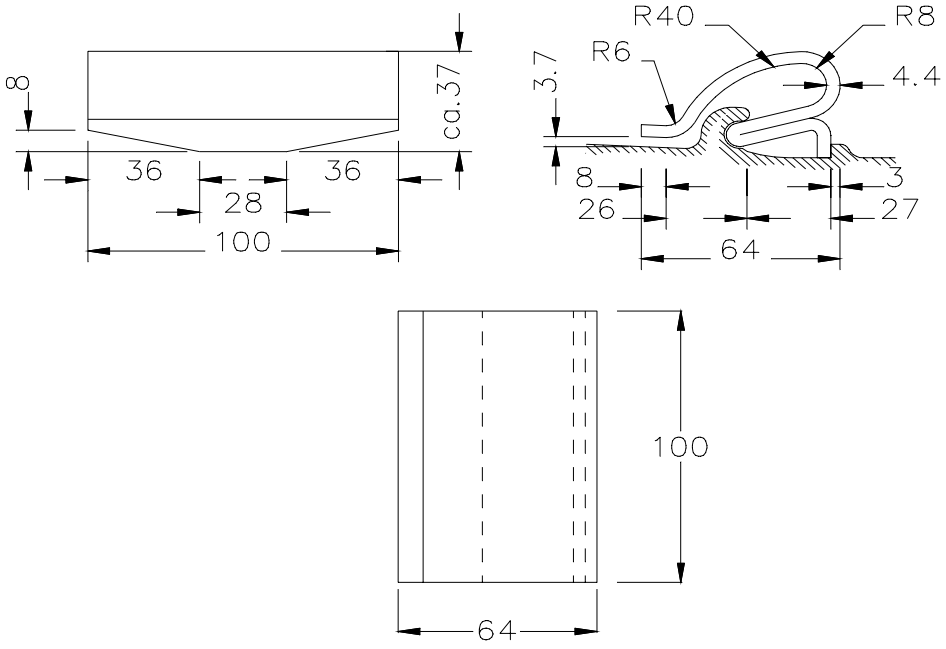

1.9 Hey-Back HBFJ49

Tegning: Sk 1577

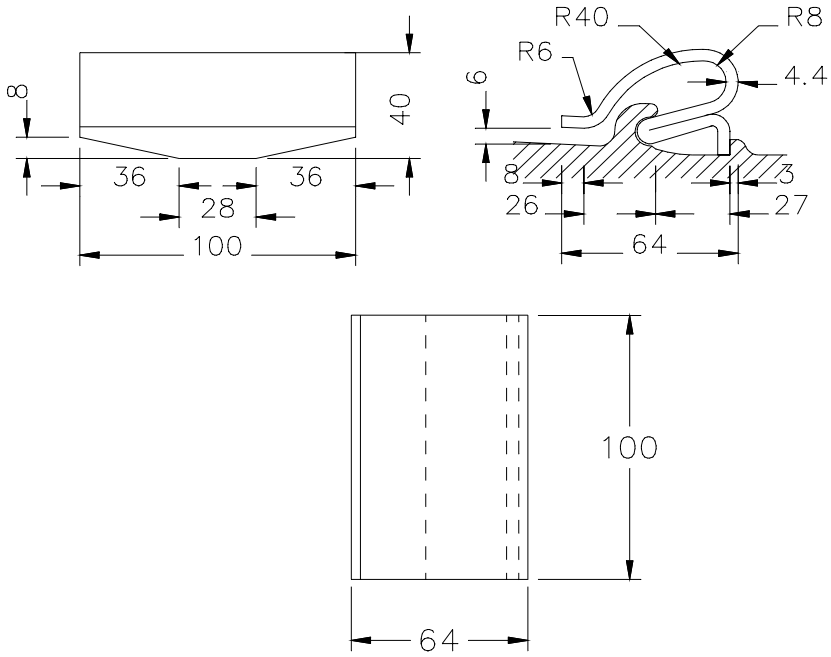

1.10 Hey-Back HBFJ49B

Tegning: Sk 1575

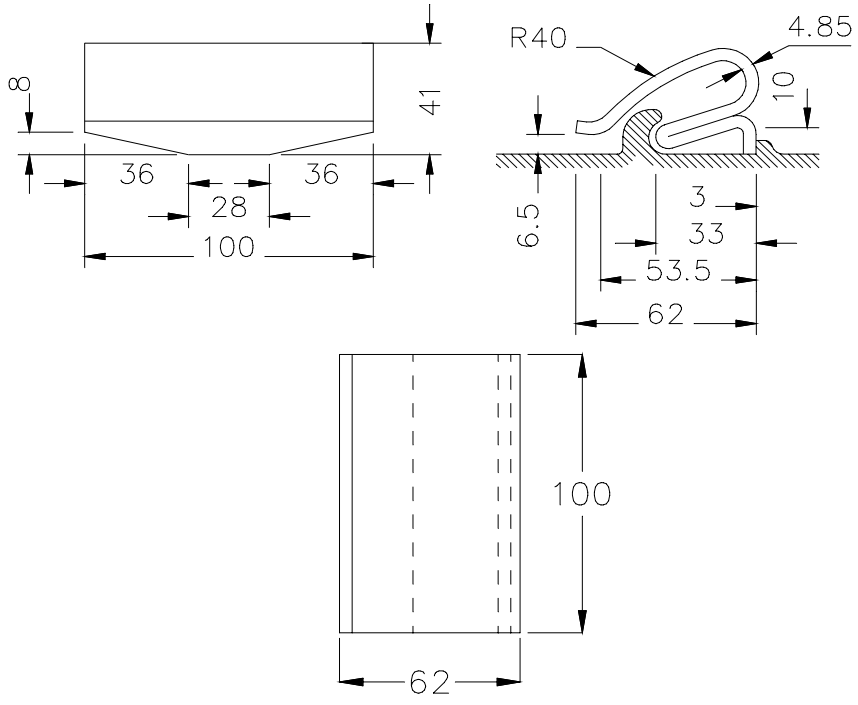

1.11 Hey-Back HBFJ54

Tegning: Sk 1578

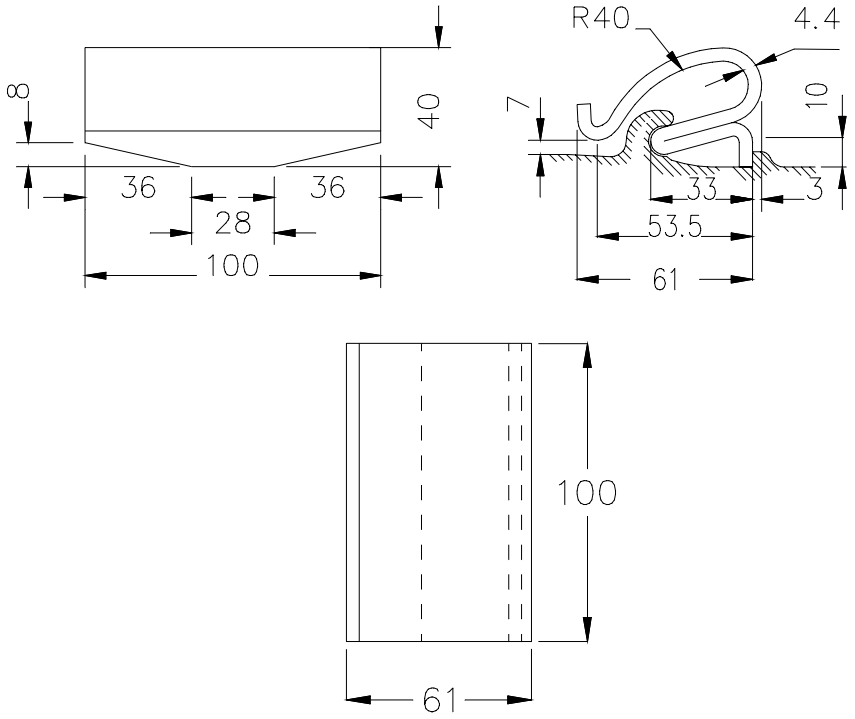

1.12 Dobbel fjærspiker Dn4

Tegning: Sk 1579

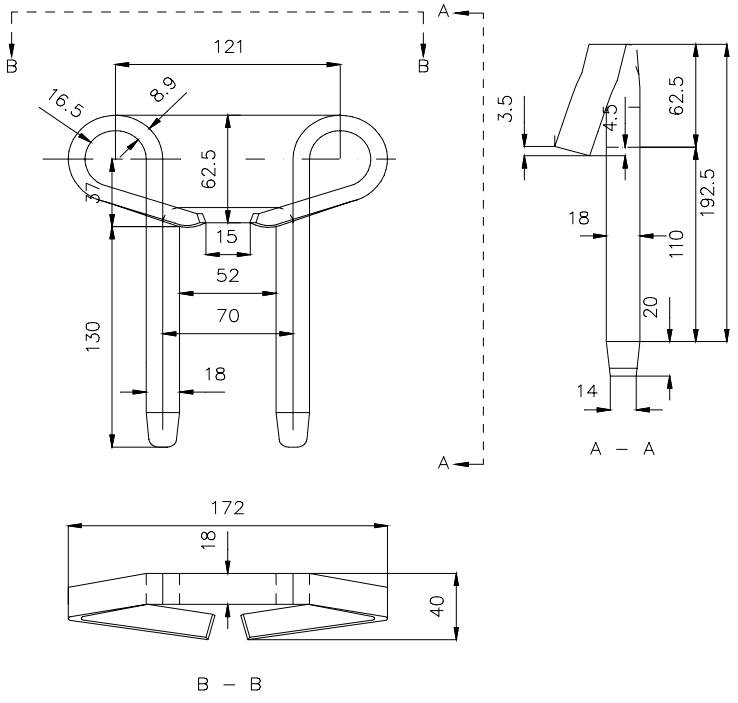

1.13 Nabla fjærblad - RNTN1

Tegning: Sk 3140

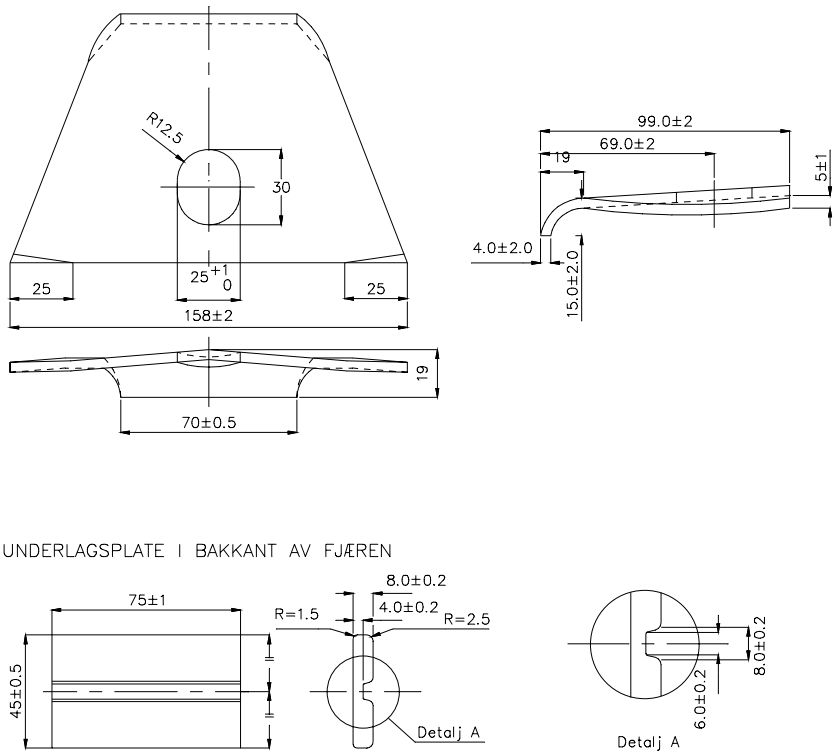

2 ISOLATORER

2.1 Pandrol Fastclip isolatorer for 60E1/54E3/49E1

Tåisolator: Sk 3162a, Sideisolator: Sk 3163

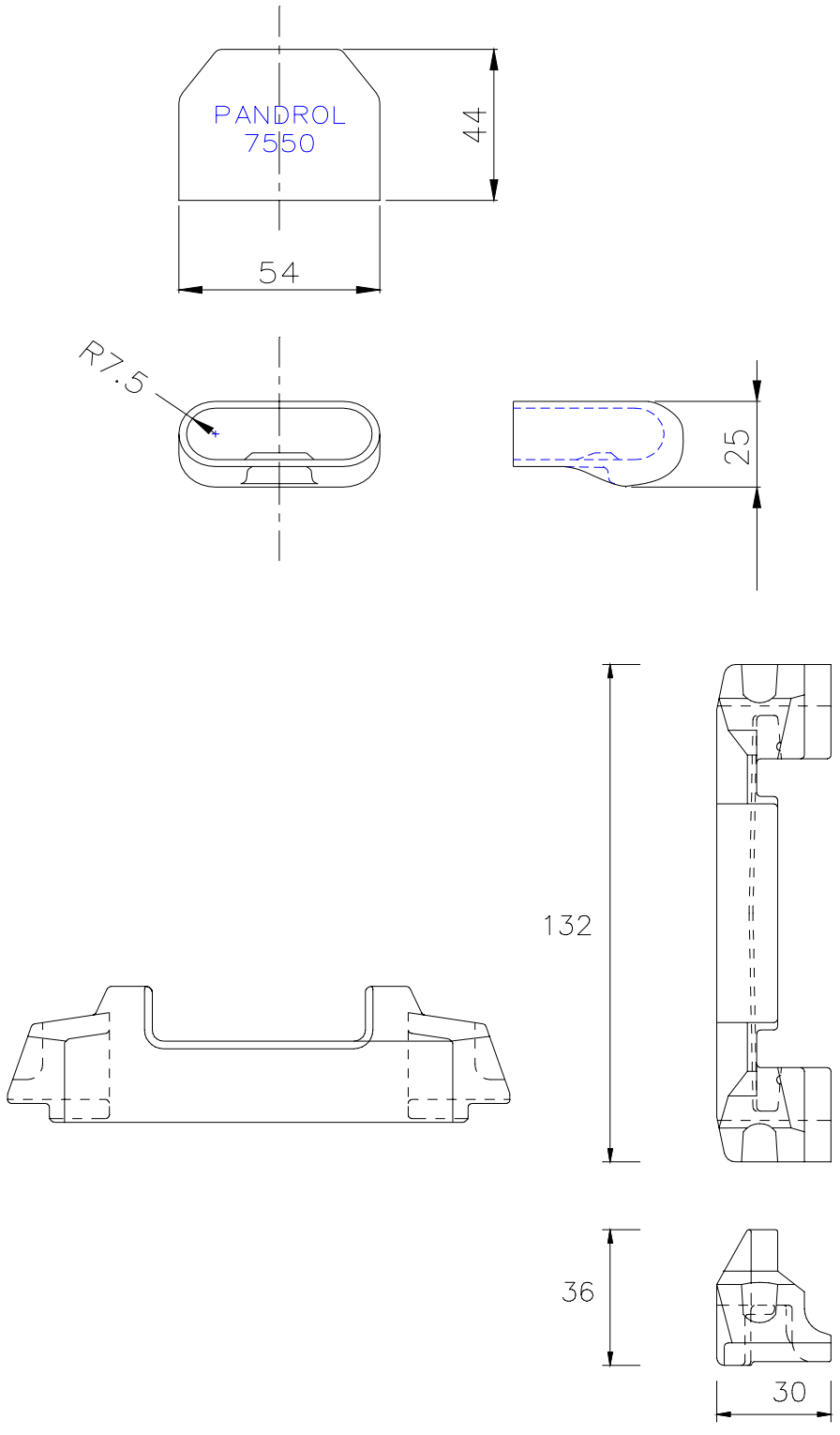

2.2 Pandrol isolator for 60E1 på NSB 93

Tegning: Sk 3118

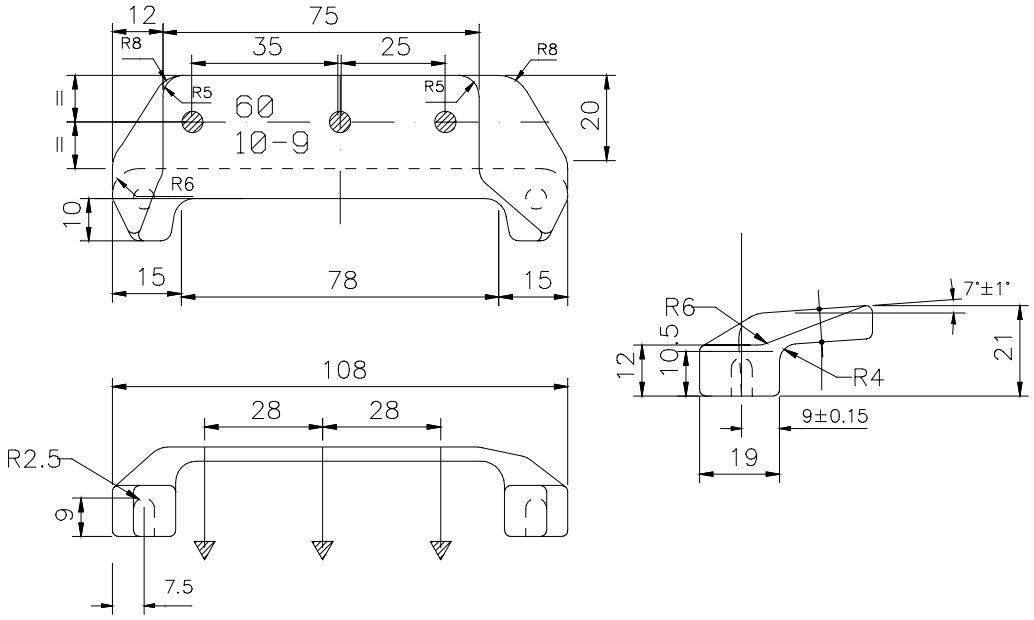

2.3 Pandrol isolator for 54E3 på NSB 90

Tegning: Sk 3109

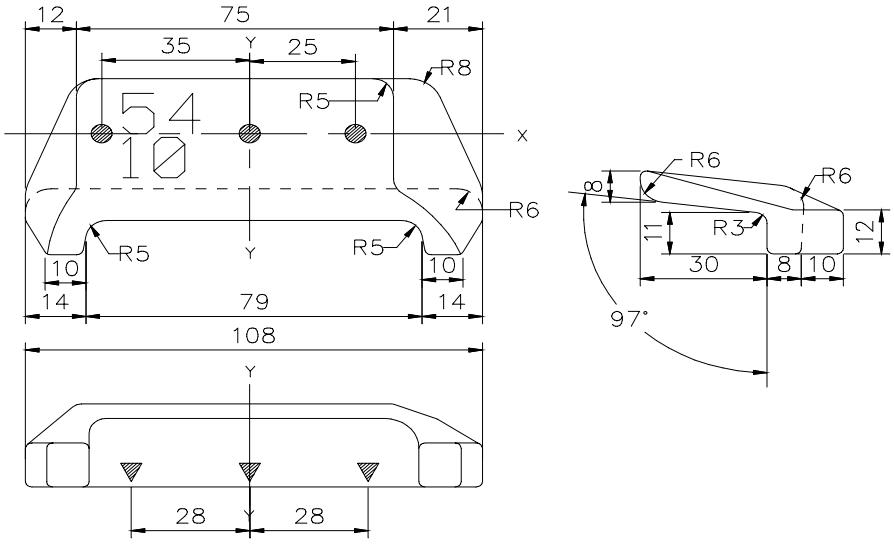

2.4 Pandrol isolator for S41/49E1 på NSB 90

Tegning: Sk 3107

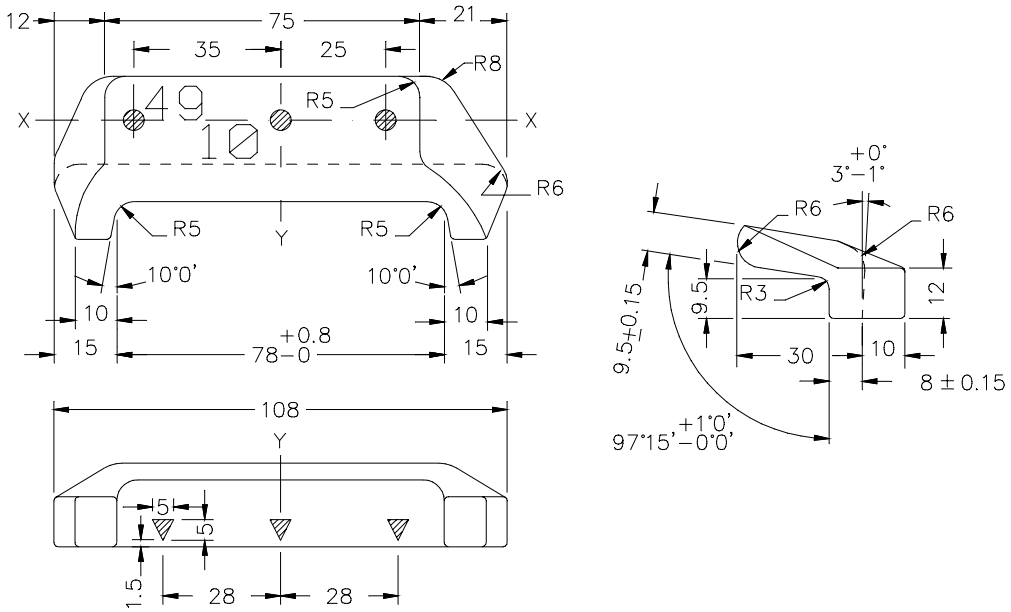

2.5 Pandrol isolator For S41/49E1 på NSB ENHETSSVILLE

(Anvendes sammen med pandrolfjær e1877)
Tegning: Sk 3101

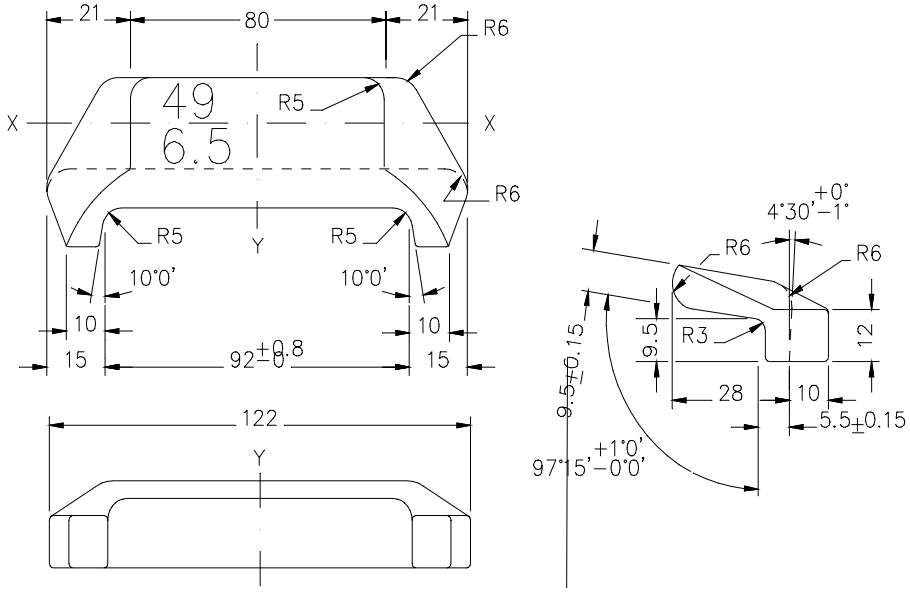

2.6 Pandrol isolator for 54E3 på NSB ENHETSSVILLE

(Anvendes sammen med pandrolfjær e1877)
Tegning: Sk 3103

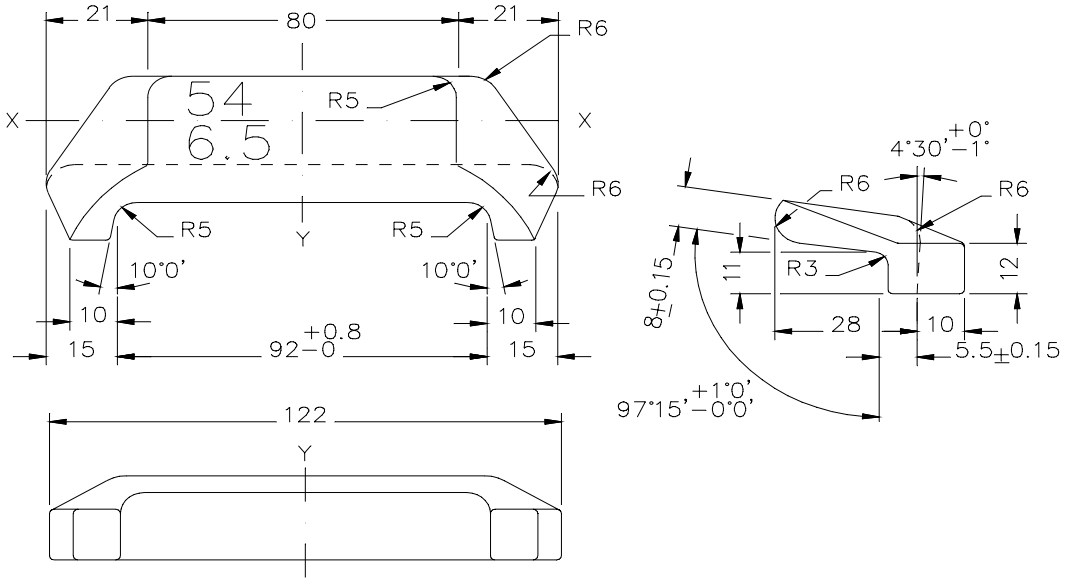

2.7 Pandrol isolator for S41/49E1/54E3 på NSB ENHETSSVILLE

(Anvendes sammen med pandrolfjær PR341A)
Tegning: Sk 3117

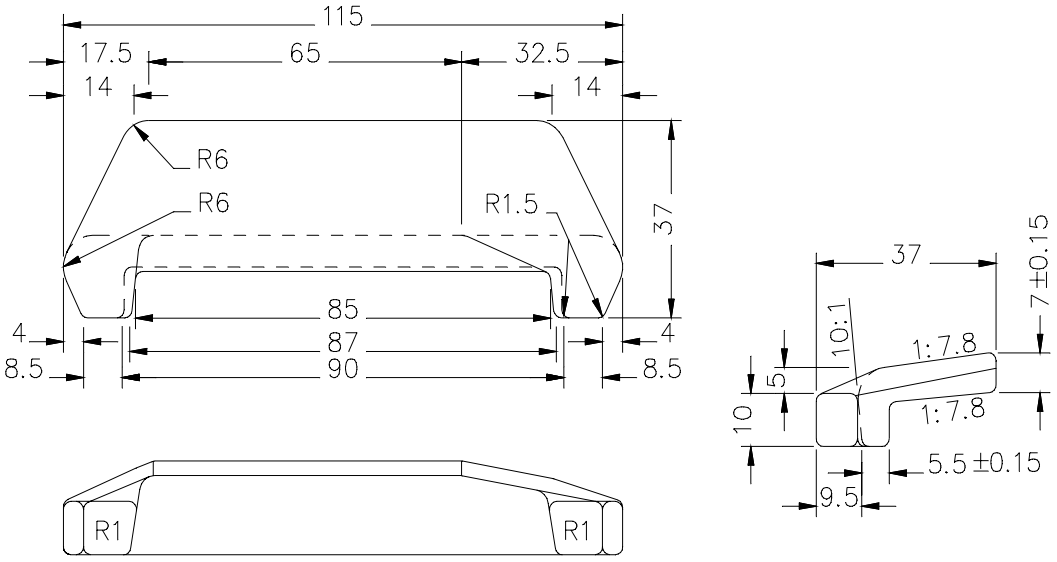

2.8 Pandrol isolator for 35 kg/NSB40 på NSB ENHETSSVILLE

(Anvendes sammen med pandrolfjær PR341A)
Tegning: Sk 1587

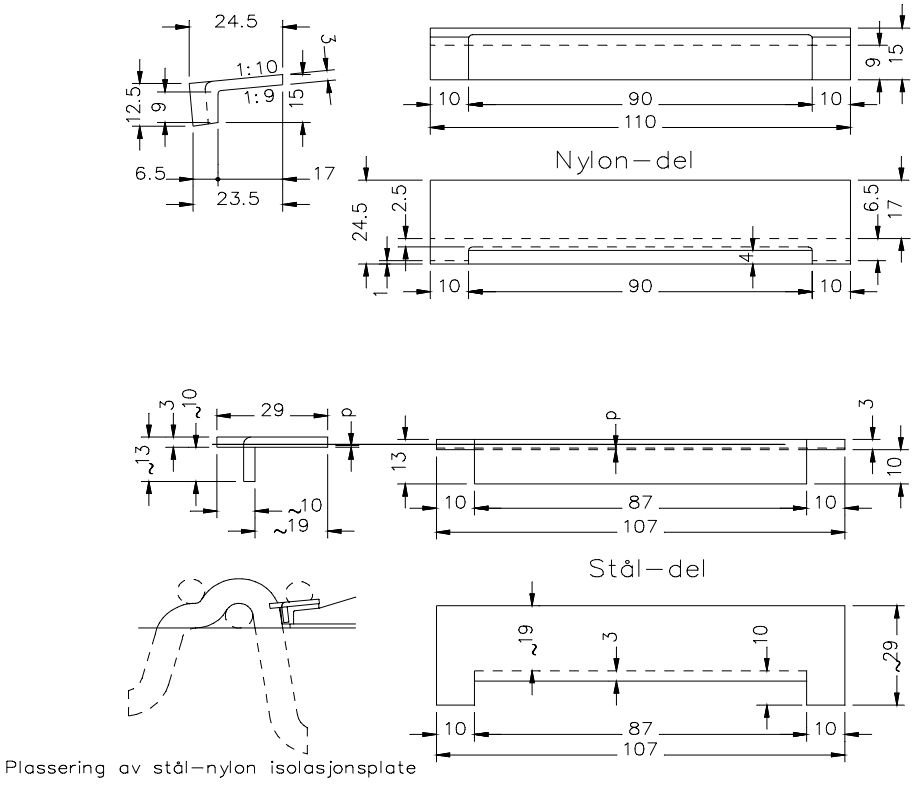

2.9 Pandrol isolator for 49E1 på betongsville i sporveksel

(Anvendes sammen med pandrolfjær PR341A)
Tegning: Sk 1581

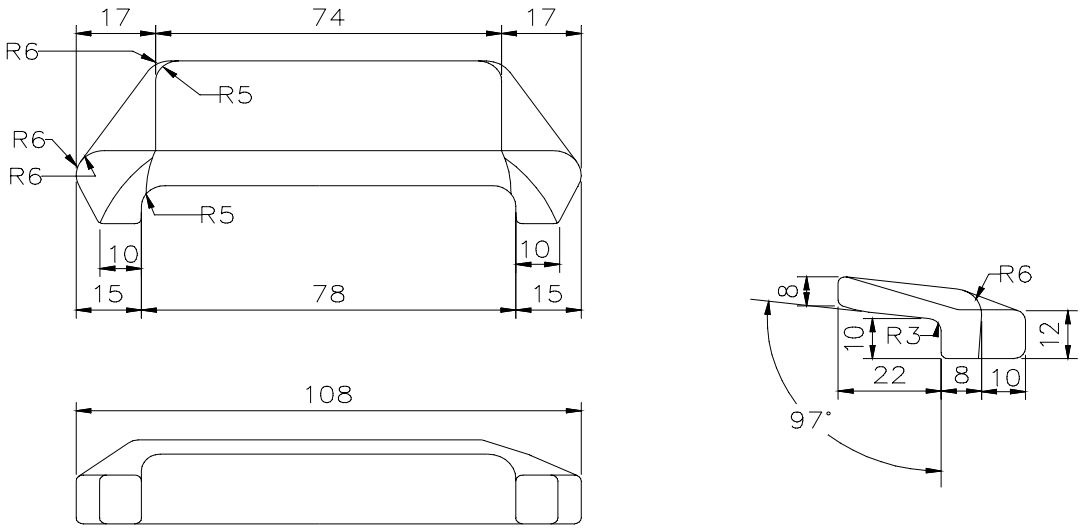

3 MELLOMLEGG

3.1 Pandrol 10 mm mellomlegg for 60E1 / Fastclip / NSB 95

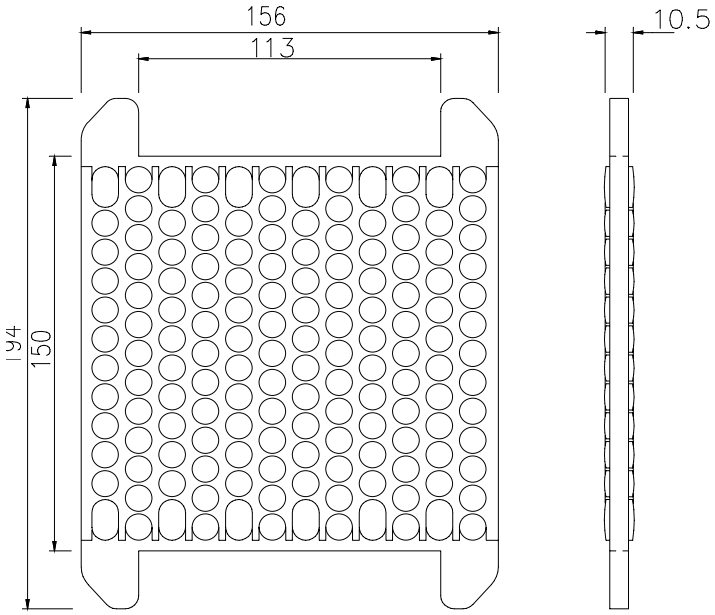

Tegning: Sk 3164

3.2 Pandrol 10 mm mellomlegg for 60E1 / e-clip / NSB 93

Tegning: Sk 3125

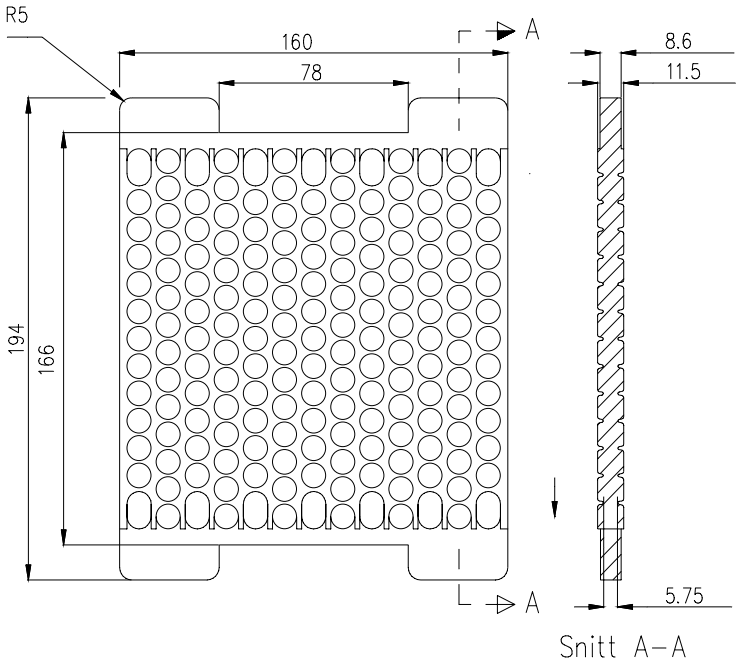

3.3 Pandrol 10 mm mellomlegg for 49E1/54E3 / Fastclip / JBV 97

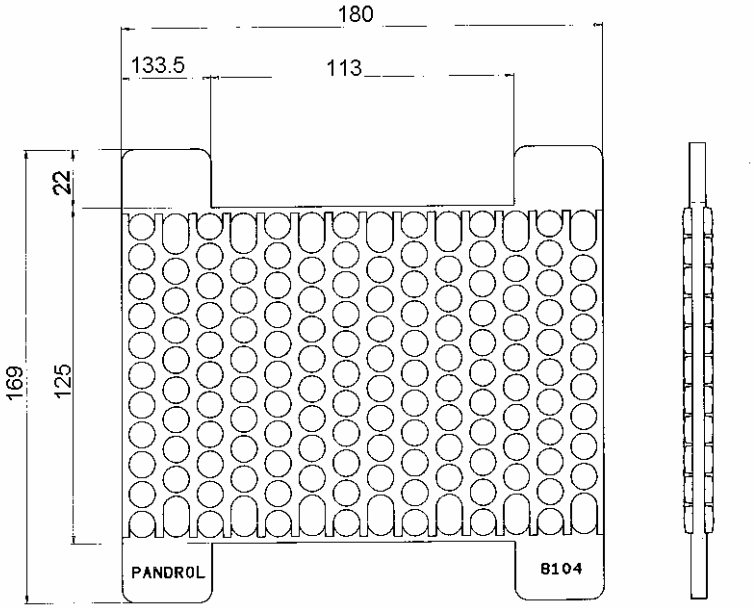

3.4 Pandrol 10 mm mellomlegg for 49E1/54E3 / e-clip / NSB 90

Tegning: Sk 3111

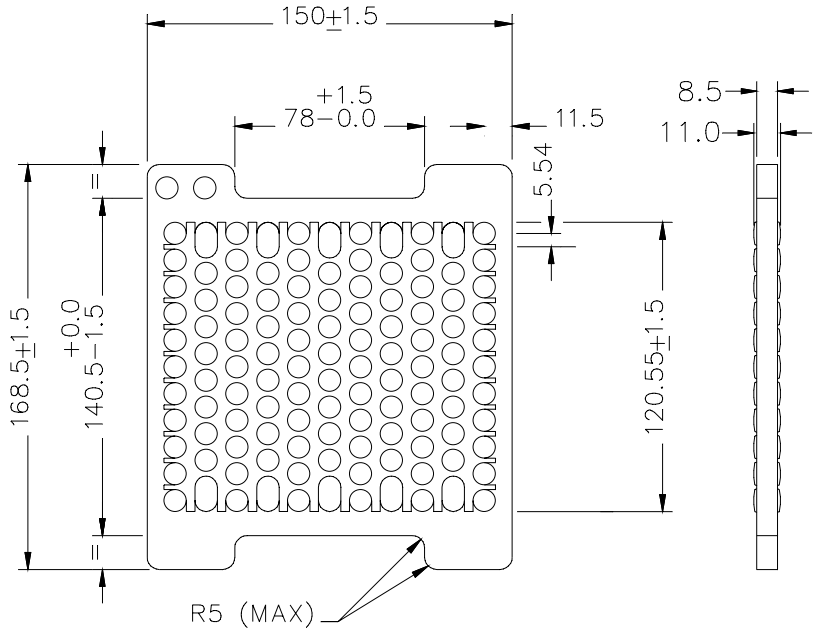

3.5 Walker 10 mm mellomlegg for 49E1/54E3 / e-clip / NSB 90

Tegning: Sk 3119

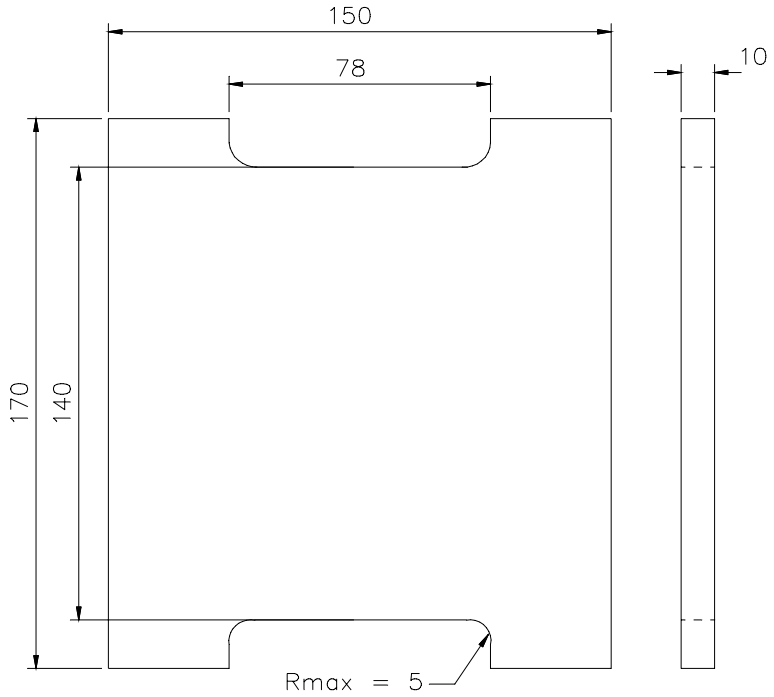

3.6 6,5 mm mellomlegg for 54E3 / e-clip / NSB ENHETSSVILLE

Tegning: Sk 3169

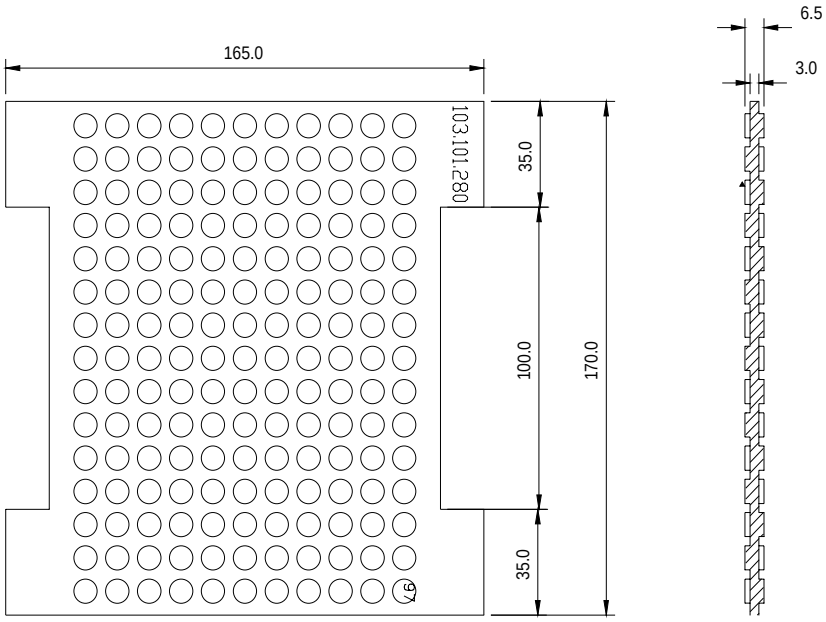

3.7 EVA 5 mm mellomlegg for 35 kg/NSB40/S41/49E1/54E3 / PR-clip

Tegning: Sk 1632

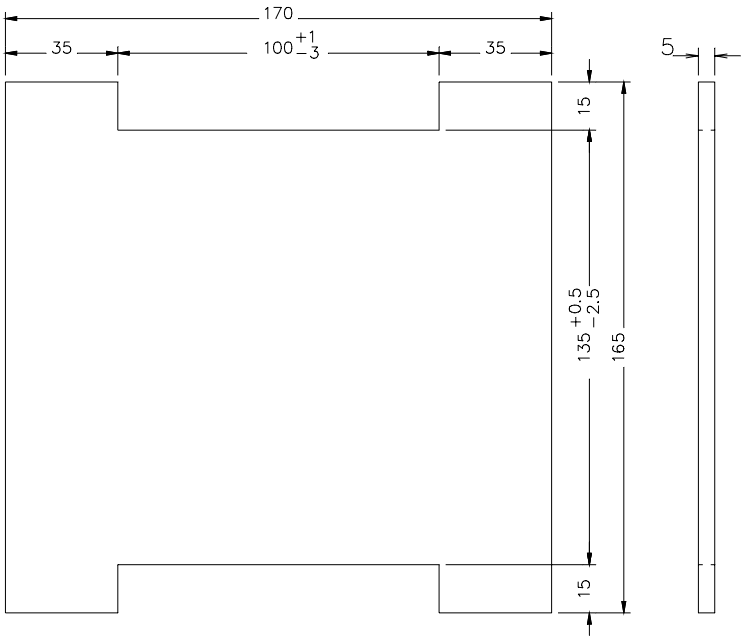

3.8 EVA 5 mm mellomlegg for 35 kg/NSB40 / PR-clip

(Anvendes for enhetssville i spesialutførelse)
Tegning: Sk 1629

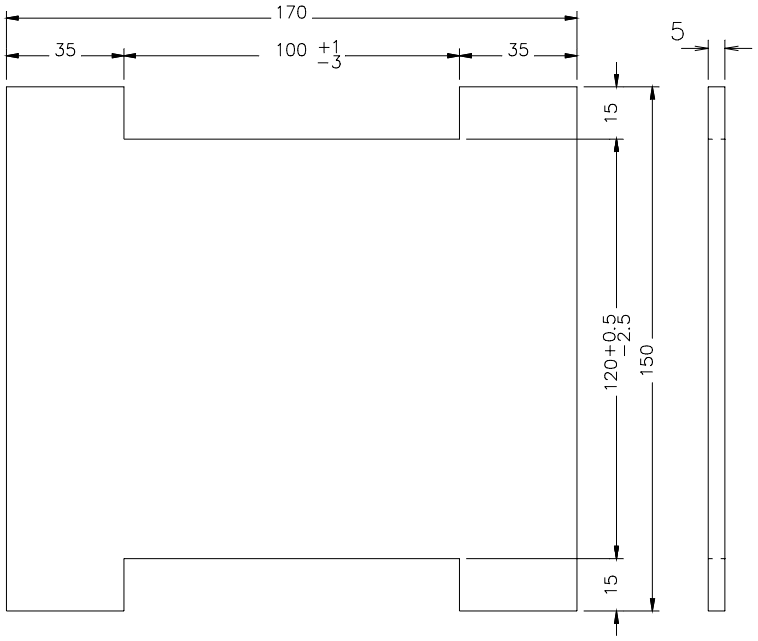

3.9 EVA 5 mm mellomlegg for 49E1 i sporveksler

Tegning: Sk 1581A

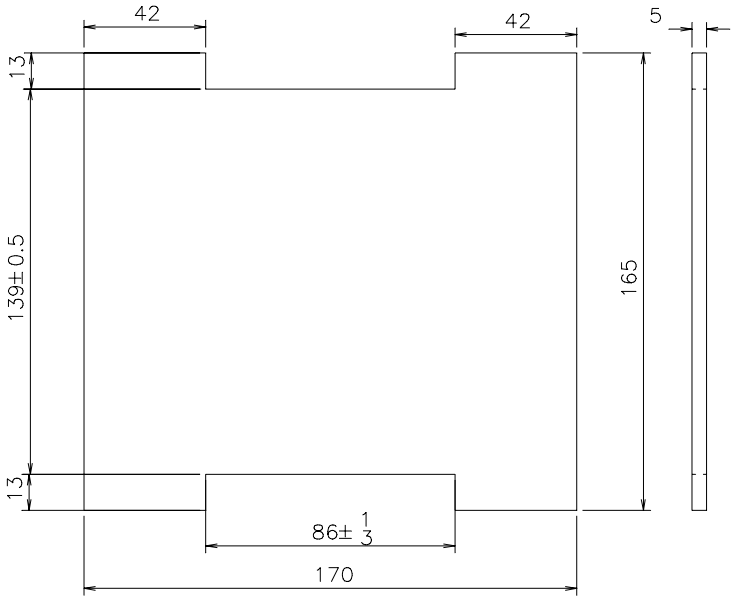

4 UNDERLAGSPLATER

4.1 Pandrol underlagsplate for 49E1/54E3 og Fastclip på tresviller

Tegning: Sk 3049

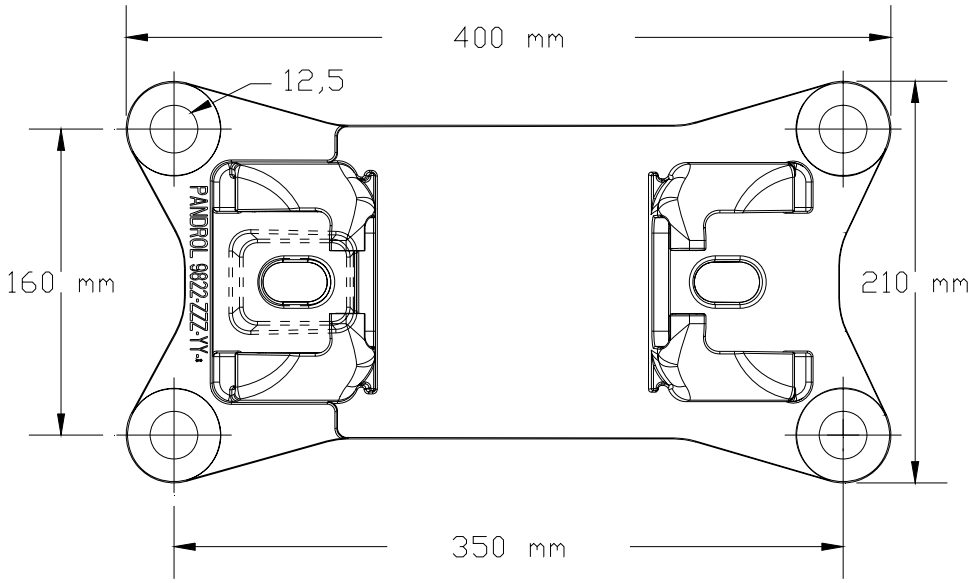

4.2 Pandrol underlagsplate for 49E1/54E3 og e-fjær på tresviller

Tegning: Sk 3131

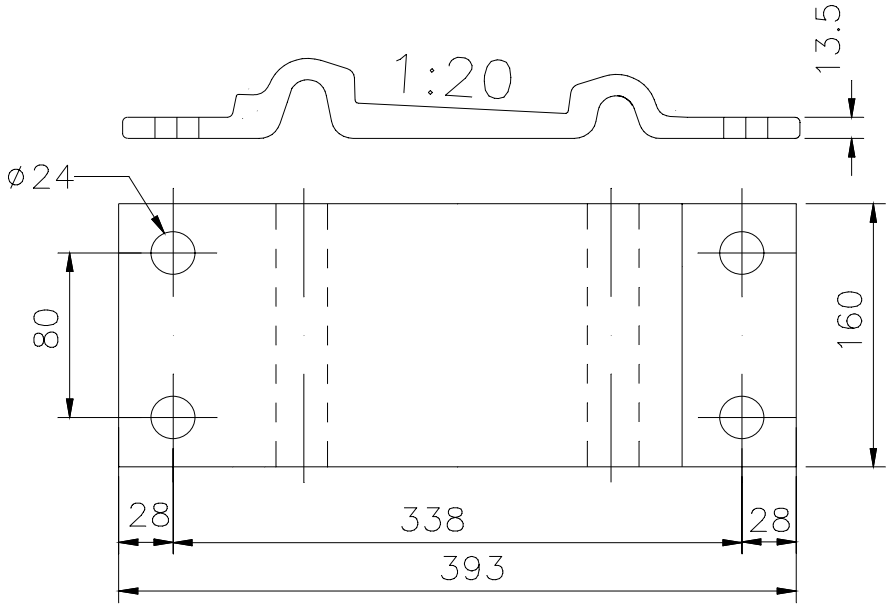

4.3 Hey-Back underlagsplate for S41/49E1/54E3 på tresviller

Tegning: Sk 691

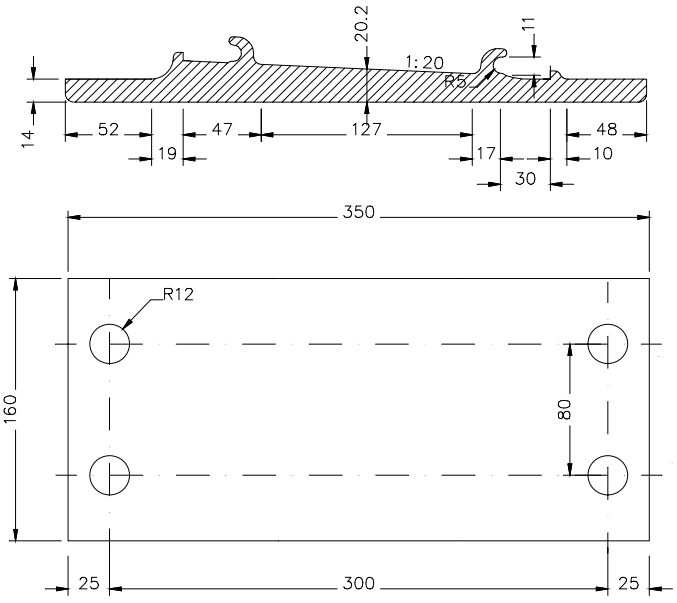

4.4 Hey-Back underlagsplate for 35 kg/NSB40 på tresviller

Tegning: Sk 695

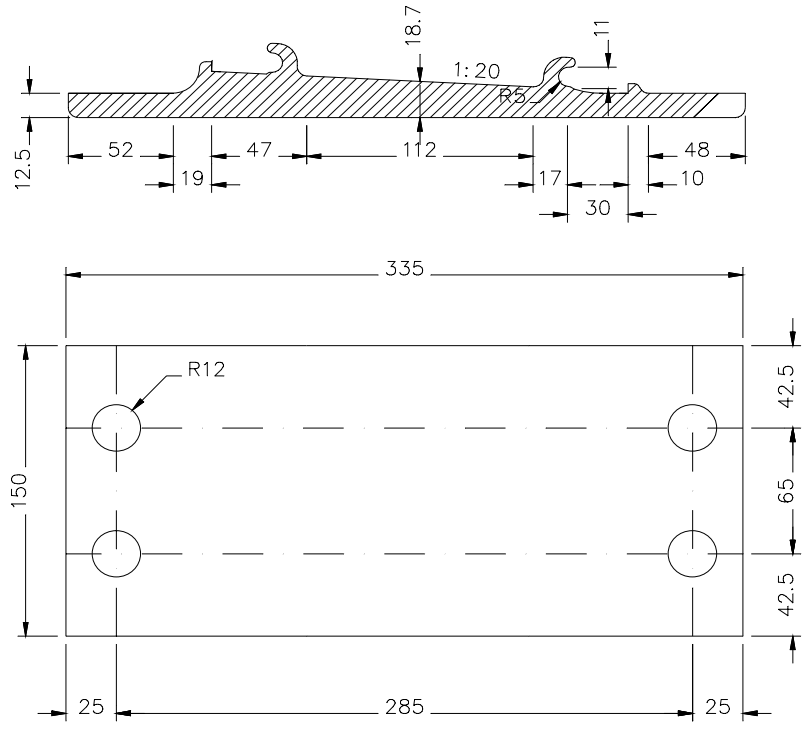

4.5 Hey-Back underlagsplate for S41/49E1 på betongsville type 2

Tegning: Sk 972

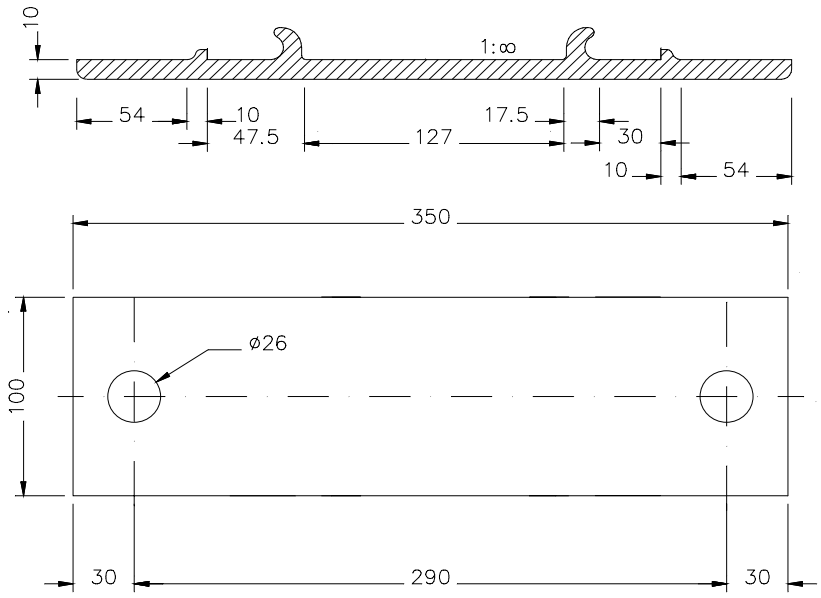

5 SVILLESKRUER

5.1 Svilleskrue for underlagsplate på tresviller

Tegning: Sk 1086

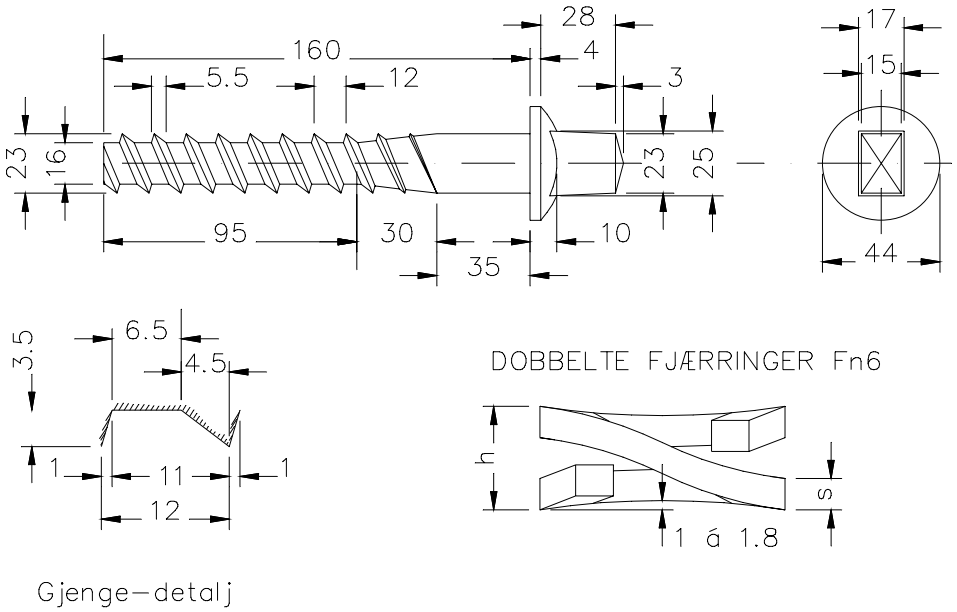

5.2 Svilleskrue for underlagsplate på betongsviller

Tegning: Sk 946

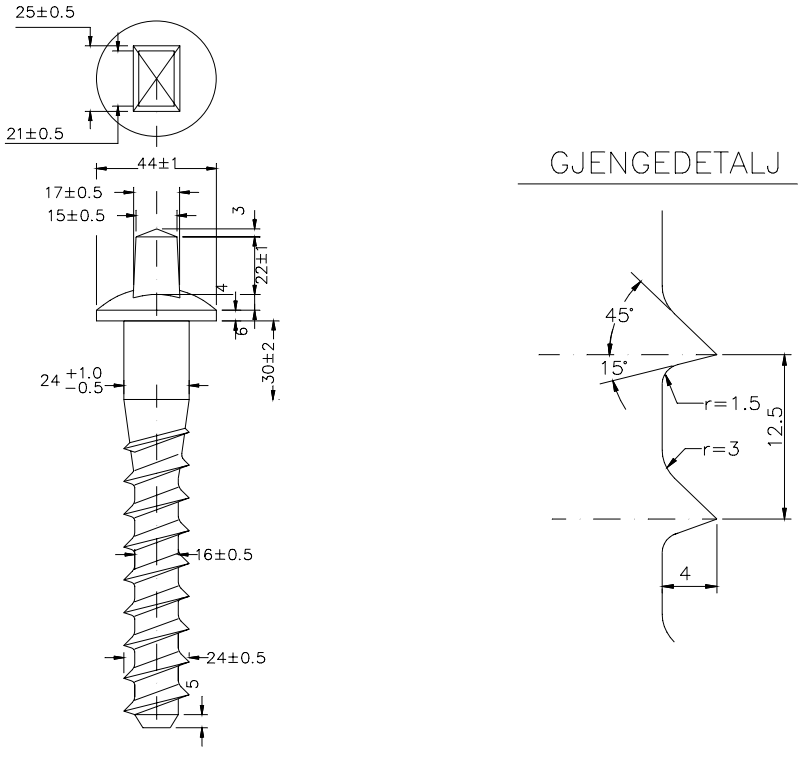

5.3 Svilleskrue for Nabla på tresviller

Tegning: Sk 3141

