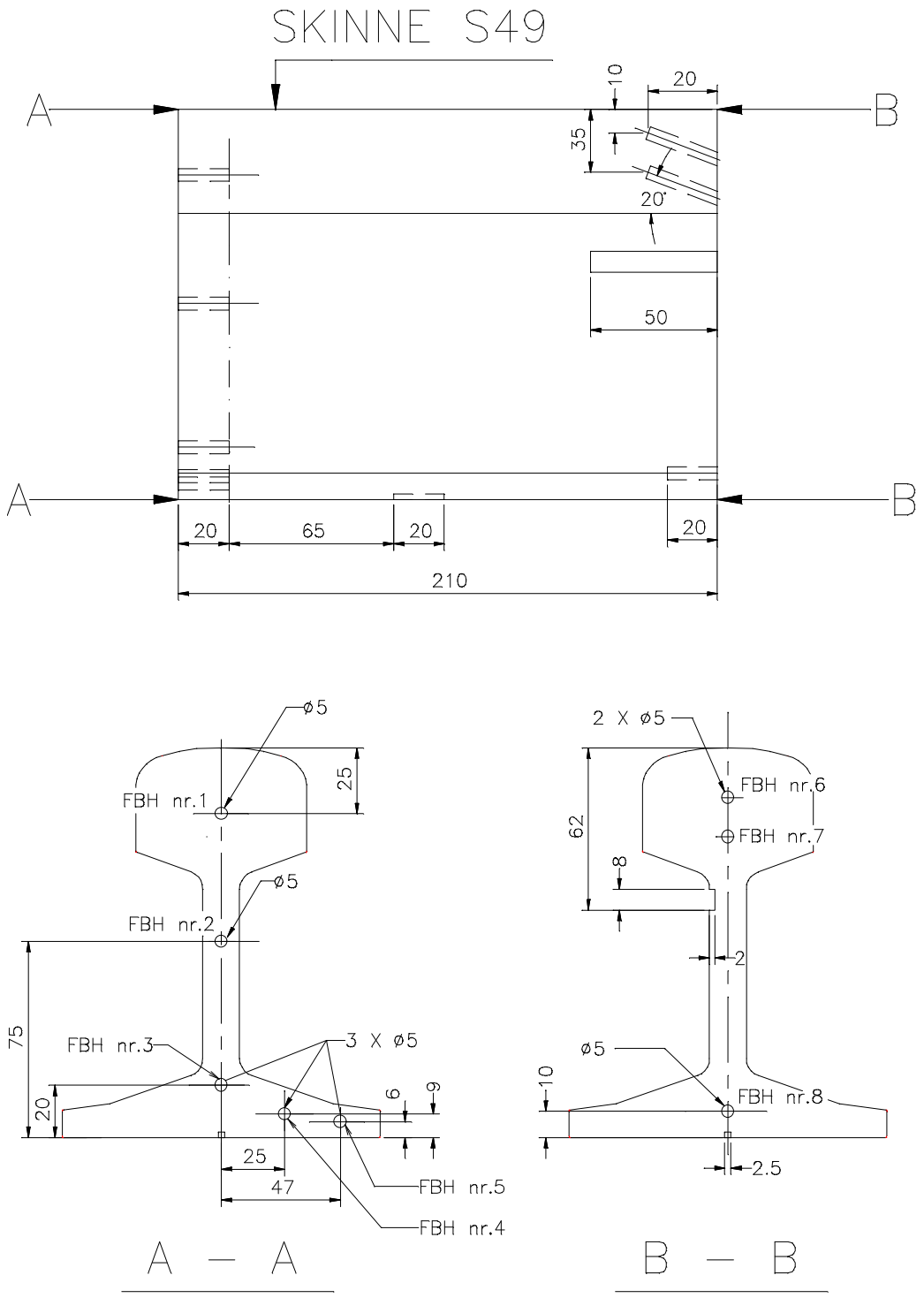
SKINNE S49
A
B
10
20
35
20°
50
20
65
20
20
210
ø5
FBH nr.1
25
ø5
FBH nr.2
75
FBH nr.3
3 X ø5
20
6
9
25
47
FBH nr.5
FBH nr.4
A – A
2 X ø5
FBH nr.6
FBH nr.7
62
8
2
ø5
10
FBH nr.8
2.5
B – B